MARQUE ITALIENNE

# GTH750TC

## TABLE VITROCÉRAMIQUE 77 CM

| Référence | Couleur | EAN |
|---|---|---|
| GTH750TC | Noire | 8059606961385 |

### Performances

- 4 foyers Hi-Light :

Ø 18 cm
1800 W

Extensible
Ø 14-21 cm
1000-2200 W

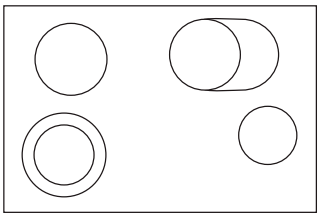

Extensible
Ø 17-26,5 cm
1400-2200 W

Ø 14,5 cm
1200 W

- Puissance électrique totale : 7,4 kW

Épaisseur du verre (vitrocéramique) : 4 mm

### Confort d'utilisation

- Commandes frontales sensitives dédiées
- 9 allures de chauffe par foyer
- 4 minuteurs de 0 à 99 minutes
- Grattoir de nettoyage livré de série

### Sécurités

- Sécurité enfants, verrouillage des commandes
- Témoins de chaleur résiduelle
- Arrêt automatique : le foyer se coupe après un laps de temps proportionnel à la puissance sélectionnée

| Puissance | Temps max (h) |
|---|---|
| 1 | 10 |
| 2 | 5 |
| 3 | 5 |
| 4 | 4 |
| 5 | 3 |
| 6 | 2 |
| 7 | 2 |
| 8 | 2 |
| 9 | 1 |

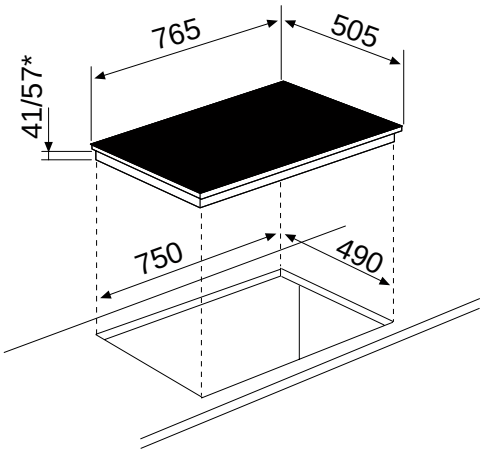


* 57 = 41 (chant) + 16 (bornier)

V1 - Caractéristiques et présentation sujettes à modifications sans préavis.

- **Puissance électrique d'installation : 7400 W**
- **32 A - 220/240 V - 50/60 Hz**
- **Cordon d'alimentation : 90 cm - Sans prise**
- **Joint d'étanchéité fourni**

- **Produit l x P : 765 x 505 mm**
- **Encastrement H x l x P : 41/57* x 750 x 490 mm**
- **Produit emballé H x l x P : 130 x 870 x 600 mm**
- **Poids net/brut : 10/11,5 kg**