GLEMGAS

io cucino con GLEMGAS

la buona cucina italiana

GLEMGAS

Notice d'Utilisation

GRTF11A
GRTF11IX

Cher client,

Merci d'avoir acheté ce réfrigérateur.

Pour vous assurer d'obtenir les meilleurs résultats, veuillez prendre le temps de lire les instructions de ce livret et de le conserver pour une possible consultation ultérieure.

Danger: risque d’incendie / matières inflammables

Cet appareil est destiné à être utilisé dans des applications domestiques et similaires, telles que les cuisines de personnel dans les magasins, les bureaux et autres environnements de travail ; les maisons de ferme et par les clients dans les hôtels, motels et autres environnements de type résidentiel ; environnements de type chambres d’hôtes ; restauration et applications similaires non destinées à la vente au détail.

Si le cordon d'alimentation est endommagé, il doit être remplacé par le fabricant, son agent de service ou des personnes de qualification similaire pour éviter tout risque.

Ne stockez pas de substances explosives telles que des bombes aérosol contenant un propulseur inflammable dans cet appareil.

L'appareil doit être débranché après utilisation et avant de procéder à la maintenance de l'appareil par l'utilisateur.

AVERTISSEMENT : Maintenez les orifices de ventilation, dans le boîtier de l'appareil ou dans la structure intégrée, à l'écart de tout obstacle.

AVERTISSEMENT : N'utilisez pas d'appareils mécaniques ou d'autres moyens pour accélérer le processus de dégivrage que ceux recommandés par le fabricant.

AVERTISSEMENT : Ne pas endommager le circuit de réfrigérant.

AVERTISSEMENT : N'utilisez pas d'appareils électriques dans les compartiments de stockage des aliments de l'appareil, à moins qu'ils ne soient du type recommandé par le fabricant.

AVERTISSEMENT : Veuillez mettre au rebut le réfrigérateur conformément aux réglementations locales car il utilise des gaz inflammables et du réfrigérant.

AVERTISSEMENT : ors du positionnement de l'appareil, assurez-vous que le cordon d'alimentation n'est pas coincé ni endommagé.

AVERTISSEMENT : Ne placez pas plusieurs prises de courant portables ou blocs d'alimentation portables à l'arrière de l'appareil.

N'utilisez pas de rallonges ni d'adaptateurs non mis à la terre à deux broches.

DANGER : Risque de piégeage d'un enfant. Avant de jeter votre vieux réfrigérateur ou congélateur :

-Enlevez les portes.
-Laissez les étagères en place afin que les enfants ne puissent pas facilement grimper à l'intérieur.

Le réfrigérateur doit être débranché de la source d'alimentation électrique avant de tenter l'installation d'accessoire.

Le matériau réfrigérant et le cyclopentane moussant utilisés pour le réfrigérateur sont inflammables. Par conséquent, lorsque le réfrigérateur est mis au rebut, il doit être tenu éloigné de toute source d'incendie et récupéré par une entreprise de récupération spéciale ayant les qualifications requises autres que la mise au rebut par combustion, afin d'éviter des dommages environnementaux ou tout autre dommage.

Pour la norme EN: Cet appareil peut être utilisé par des enfants âgés de 8 ans et plus et des personnes ayant des capacités physiques ou mentales réduites, ou manquant d' expérience et de connaissances si elles ont reçu une surveillance ou des instructions pour utiliser cet appareil de manière sûre et comprendre les risques encourus. Les enfants ne doivent pas jouer avec cet appareil. Le nettoyage et la maintenance par l'utilisateur ne doivent pas être effectués par des enfants sans surveillance. Les enfants âgés de 3 à 8 ans sont autorisés à charger et décharger des appareils de réfrigération.

POUR éviter la contamination des aliments, veuillez suivre les instructions suivantes :

-Si la porte est ouverte pendant de longues périodes, cela peut entraîner une augmentation importante de la température dans les compartiments de l'appareil.

-Nettoyez régulièrement les surfaces pouvant entrer en contact avec la nourriture et les systèmes d'évacuation d'eau accessibles.

-Nettoyez les réservoirs d'eau s'ils n'ont pas été utilisés pendant 48 h. Rincez le système d'eau connecté à l'alimentation en eau si l'eau n'a pas été utilisée pendant 5 jours. (note 1)

-Conservez la viande et le poisson crus dans des récipients appropriés au réfrigérateur, de manière à ce qu'ils n'entrent pas en contact avec d'autres aliments et qu'aucun liquide ne puisse s'écouler sur les autres aliments.

-Les compartiments pour aliments surgelés avec deux étoiles ** conviennent à l'entreposage d'aliments précongelés, au stockage ou à la fabrication de la glace et des glaçons. (note 2)

-Les compartiments avec une *, deux **, trois étoiles *** ou quatre étoiles **** ne conviennent pas pour la congélation d'aliments frais. (note 3)

-Si vous laissez le réfrigérateur vide pendant de longues périodes, veuillez l'éteindre, le dégivrer, le nettoyer, le sécher et laisser la porte ouverte pour empêcher la formation de moisissure à l'intérieur de l'appareil.

-Pour les appareils ne disposant pas de compartiment avec 4 étoiles : ce réfrigérateur ne convient pas à la congélation des denrées alimentaires. (note 4)

Notes 1,2,3,4 : Veuillez vérifier si cela s'applique à votre appareil en fonction de son type de compartiment.

CONCERNE les appareils en pose libre : ce réfrigérateur n'a pas été conçu pour être utilisé comme appareil encastré.

Il est important que, pour les portes ou couvercles équipés de serrures et de clés, les clés soient conservées hors de la portée des enfants et non à proximité du réfrigérateur, afin d'éviter que les enfants ne soient enfermés dans l'appareil.

TOUT remplacement ou entretien des lampes LED doit être exécuté par le fabricant, son service après-vente ou une personne de qualification similaire.

Ce produit comprend une lumière d'efficacité énergétique de classe(G)

AVERTISSEMENT : Veuillez raccorder l'appareil uniquement à l'alimentation en eau potable.

AVERTISSEMENT : utilisez seulement de l'eau potable.

Concerne les appareils équipés d'un compartiment de rafraîchissement : certains types de fruits et légumes frais sont sensibles au froid, et ne sont donc pas adaptés pour être stockés dans ce type de compartiment

Description de l'appareil

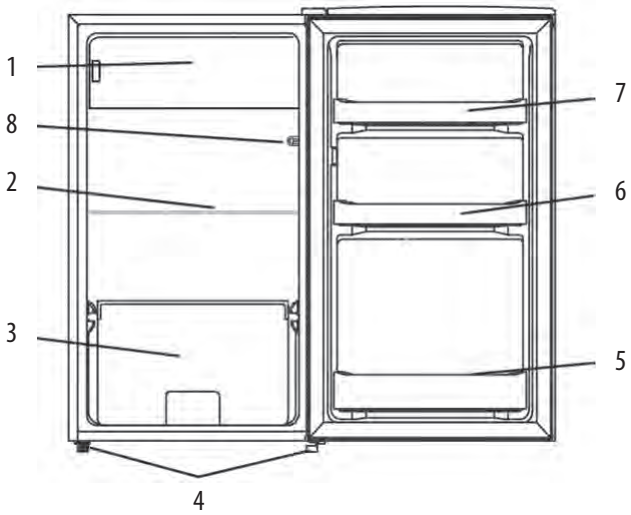

1. Compartiment congélateur
2. Clayette verre
3. Bac à légumes
4. Pieds
5. Balconnet pour bouteilles
6. Balconnet du mileu
7. Balconnet du haut
8. Bouton thermostat, éclairage

REMARQUE: Le design est susceptible d'être modifié sans préavis.

Installation

Mettez l'appareil en position puis attendez deux à trois heures avant de le mettre en marche pour la première fois, le temps que le système se mette en place. L'appareil ne doit pas être placé à proximité d'une source de chaleur (ex: cuisinière, chaudière, lumière directe du soleil etc.).
Afin de permettre une bonne ventilation, laissez un espace d'au moins 10cm au-dessus de l'appareil et de 10 cm sur les côtés et derrière. Cet appareil n'est pas conçu pour une installation encastrée.
L'appareil doit être installé sur une surface plane, solide et stable ; toute irrégularité du plancher doit être corrigée avant l'installation ; si l'appareil est légèrement bancal, ajustez la hauteur des pieds de devant.
REMARQUE : Si l'appareil est placé sur un tapis ou un revêtement de sol souple, réglez de nouveau les pieds avant une fois que l'appareil est stabilisé.

Utilisation

- Cet appareil est conçu pour fonctionner dans une température ambiante située entre 16°C et 38°C. L'appareil ne peut pas fonctionner correctement en dehors de cette plage de température. Si la température ambiante est dépassée pendant une longue durée, la température dans le congélateur remontera au-dessus de -18°C et les aliments risquent de s'abîmer.
- Retirez tous les matériaux d'emballage de l'appareil. Lavez l'intérieur de l'appareil avec de l'eau tiède et du bicarbonate de soude (5ml pour 50cl d'eau). Séchez bien l'appareil.
- Lors de la première utilisation du congélateur et après le dégivrage, mettez le thermostat sur le cran maximal au moins 2 heures avant de mettre les aliments, puis remettez-le en position normale.
- En cas de coupure de courant, n'ouvrez pas la porte. Les aliments surgelés ne devraient pas être affectés si la coupure dure moins de 12 heures. En cas de coupure plus longue, vérifiez les aliments et, le cas échéant, consommez-les immédiatement ou faites-les cuire avant de les recongeler.

REGLER LA TEMPÉRATURE

Le réfrigérateur est commandé par un bouton de thermostat situé en haut. Pour régler le réfrigérateur plus froid, tournez le bouton du cran STOP (OFF) vers les nombres élevés. Le thermostat peut être réglé de 1 à 6 .
Plus le bouton est réglé vers " 6 ", plus la température sera basse dans tous les compartiments de l'appareil.

Les changements de température ambiante affectent la température à l'intérieur de l'appareil ; il est donc important de régler l'appareil en fonction des conditions ambiantes.
Sur le cran STOP (OFF), l'appareil ne fonctionne pas (le système de refroidissement est désactivé), mais il est quand même sous tension.
Mettez le thermostat sur un cran intermédiaire pour une température de -18°C dans le congélateur.
Remarque: Après avoir éteint ou débranché l'appareil, attendez au moins 5 minutes avant de le rebrancher ou de le rallumer.
Cela donne le temps au dispositif de protection du compresseur de se réinitialiser.
Si le compresseur ne redémarre pas, débranchez à nouveau l'appareil, attendez 5 minutes et réessayez ; le compresseur devrait redémarrer normalement.
La température de rangement peut être affectée par:

- La température ambiante
- La fréquence d'ouverture de la porte
- La quantité d'aliments stockée
- La position de l'appareil

Lors du réglage de la température, tous les facteurs susmentionnés doivent être pris en compte.

INDICATEUR DE TEMPERATURE

Pour vous aider au bon réglage de votre appareil, celui-ci est équipé d'un indicateur de température placé dans la zone la plus froide.
Pour la bonne conservation des denrées dans votre réfrigérateur et notamment dans la zone la plus froide, veillez à ce que dans l'indicateur de température « OK » apparaisse.

Le symbole ci-contre indique l'emplacement de la zone la plus froide de votre réfrigérateur. Il définit le haut de cette zone.

Si « OK » n'apparaît pas, la température moyenne de cette zone est trop élevée. Réglez le thermostat sur une position plus froide.

A chaque modification du réglage du thermostat, attendez la stabilisation de la température à l'intérieur de l'appareil avant de procéder si nécessaire à un nouveau réglage. Ne modifiez la position du thermostat que progressivement et attendez au moins 12 heures avant de procéder à une nouvelle vérification.
Remarque: après chargement de l'appareil de denrées fraîches ou après des ouvertures répétées ou prolongées de la porte il est normal que l'inscription « OK » n'apparaisse pas dans l'indicateur de température ; attendez au moins 12 heures avant de réajuster le thermostat.

ACHAT DE PRODUITS SURGELÉS

Cet appareil a un compartiment congélateur à 4 étoiles; il peut servir à congeler des produits frais et à conserver des produits surgelés. Lorsque vous achetez des produits surgelés, lisez les instructions de rangement figurant sur leur emballage. La durée maximale de conservation des aliments figure à côté du symbole à 4 étoiles: en général jusqu'à plusieurs mois, cependant cette durée varie en fonction de la nature des aliments à congeler.

CONGÉLATION DE PRODUITS FRAIS

La congélation doit s'effectuer dans les meilleures conditions d'hygiène possibles car elle n'améliore pas la qualité des aliments en tant que telle.

Ne mettez jamais au congélateur des aliments chauds, ni même tièdes.

Avant de congeler un aliment, recouvrez-le toujours hermétiquement avec du papier alu ou du film alimentaire; vous pouvez également le placer dans un sac plastique ou dans une boîte hermétique. Cela permet de prévenir la déshydratation des aliments, et d'éviter que les odeurs fortes de certains aliments ne se transfèrent sur d'autres.

Pour congeler de la viande crue, enveloppez-la dans un sac plastique ou dans une boîte hermétique et placez-la sur l'étagère la plus basse afin d'éviter tout risque de contamination croisée.

La viande crue ne doit en aucun cas entrer en contact avec des aliments cuits. Pour des raisons de sécurité, ne congelez jamais de la viande crue pendant plus de deux ou trois jours. Les fruits et les légumes doivent être soigneusement lavés, puis placés dans le bac à légumes.

Les liquides, notamment le lait, doivent être fermés hermétiquement et placés dans l'étagère à bouteilles située sur la porte.

Remarque: La température interne du réfrigérateur dépend de la température des aliments frais qui y sont conservés ainsi que de la fréquence d'ouverture de la porte. Changez le réglage de température du thermostat si nécessaire.

CONSERVATION DE PRODUITS SURGELÉS

Une fois achetés, tous les produits surgelés doivent être mis au congélateur le plus rapidement possible, avant d'avoir eu le temps de se décongeler et de se gâter.

Les instructions de conservation des fabricants figurant sur les emballages des produits surgelés doivent toujours être respectées.

Lors de la première utilisation du congélateur et après le dégivrage, mettez le thermostat sur le cran maximal au moins 2 heures avant de mettre les aliments, puis remettez-le en position normale.

Les données techniques mentionnées dans les "Spécifications" correspondent à une utilisation de l'appareil sans les tiroirs du congélateur.

FABRICATION DE GLAÇONS

1. Remplissez le bac à glaçons aux 3/4 avec de l'eau potable.
2. Mettez le bac dans le tiroir du haut.
3. Fermez la porte.

Pour sortir les glaçons du bac: mettez-le sous le robinet pendant quelques instants puis tordez-le légèrement pour détacher les glaçons.

Instructions d'inversion de porte du congelateur

1. Retirez les vis derrière le panneau supérieur avec un tournevis cruciforme et démontez-le du réfrigérateur.

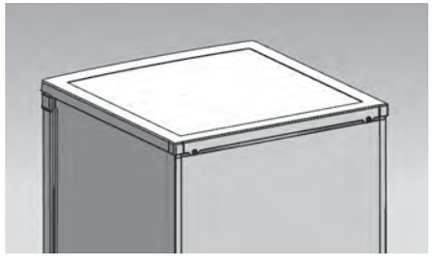

2. Dévissez les vis de fixation de la charnière supérieure avec un tournevis cruciforme. Déposez la porte avec soin dans un endroit sûr.

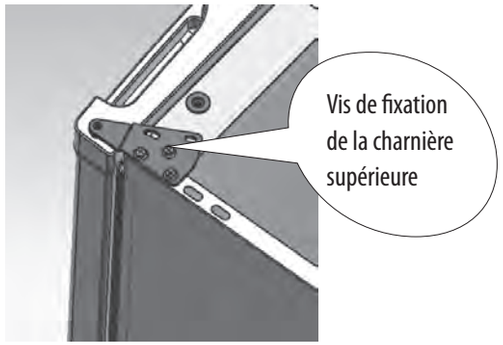

3. Placez la charnière supérieure, le coussinet et la butée de la porte de l'autre côté.

Réinstallez la charnière supérieure.

Réinstallez la butée et le coussinet de la porte.

4. Dévissez les vis de fixation de la charnière inférieure avec un tournevis cruciforme, puis placez et fixez la charnière de l'autre côté.

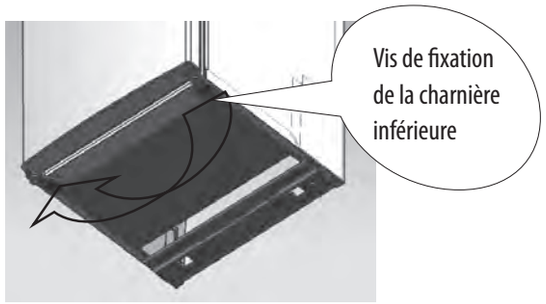

5. Installez les pieds réglables de l'autre côté et réglez-les à la bonne hauteur.

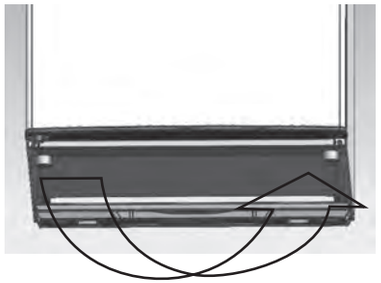

6. Placez la porte à la bonne position, fixez la charnière supérieure, puis le panneau supérieur.

Remarque :
S'assurer que l'appareil soit débranché et vidé de son contenu.
Ajuster les deux pieds nivelant à leur plus haut niveau.
Nous recommandons de vous faire assister pour cette opération.
Pour enlever la porte il est nécessaire de pencher l'appareil en arrière.
Le réfrigérateur ne doit pas être incliné de plus de 45°.
Vous devriez reposer l'appareil sur quelque chose de solide par exemple, une chaise au niveau du panneau supérieur.
Ne pas reposer l'appareil complètement à l'horizon pour éviter d'endommager le circuit de refroidissement.

Entretien

DÉGIVRAGE DU RÉFRIGÉRATEUR

Le processus de dégivrage du réfrigérateur se déclenche automatiquement chaque fois que le compresseur s'arrête.
L'eau de dégivrage est automatiquement dirigée vers le trou d'évacuation d'où elle s'écoule dans un bac placé sur le compresseur, derrière l'appareil, avant de s'évaporer.
Assurez-vous que le trou d'évacuation du réfrigérateur, situé derrière l'appareil, reste bien dégagé en permanence.

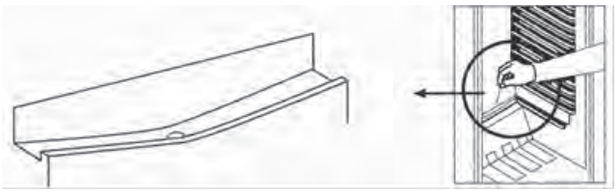

DÉGIVRAGE DU CONGÉLATEUR

Le givre s'accumule dans le congélateur à une vitesse qui dépend de la durée d'ouverture de la porte, ainsi que de la quantité d'humidité qui y est introduite.
Il est essentiel de faire en sorte que le givre ou la glace ne se forme pas à un endroit où ils pourraient compromettre l'étanchéité du joint de la porte.
Cela aurait pour conséquence de permettre une entrée d'air constante, et donc de faire marcher le compresseur en permanence.
Les fines couches de givre récentes sont assez molles et faciles à enlever avec une brosse ou un grattoir en plastique. N'utilisez pas de grattoirs métalliques ou coupants, d'ustensiles mécaniques ou tout autre appareil pour accélérer le processus de dégivrage. Enlevez toutes les plaques de givre une fois décollées du plancher du congélateur.
Pour enlever les couches fines de givre, il n'est pas nécessaire de débrancher l'appareil.
Pour enlever les dépôts de glace épais, débranchez l'appareil, videz son contenu et placez-le dans des boîtes en carton que vous envelopperez dans des couvertures épaisses ou dans plusieurs couches de papier pour les garder au froid. Le dégivrage est plus efficace si le congélateur est vide; il doit s'effectuer le plus rapidement possible.
Pendant le dégivrage, toute hausse de température des aliments surgelés raccourcit leur durée de conservation. Si les aliments sont correctement emballés et placés dans un endroit frais, ils doivent pouvoir se conserver pendant plusieurs heures.

Au moment où vous remettez les aliments dans le congélateur, examinez leur contenu afin de vous assurer qu'ils n'ont pas été décongelés.
Une fois le dégivrage terminé, lavez l'intérieur avec un mélange d'eau chaude et d'un peu de bicarbonate de soude, puis séchez soigneusement. Lavez de la même manière toutes les pièces amovibles, puis remettez-les en place.
Rebranchez l'appareil et laissez-le fonctionner pendant 2 ou 3 heures sur le réglage 6 avant de remettre les aliments dans le congélateur et de remettre le thermostat sur le réglage habituel.

BRUIT DE L'APPAREIL

Vous remarquerez peut-être parfois des bruits inhabituels. Ces bruits sont dus à la circulation du réfrigérant dans le système de refroidissement. Le phénomène a tendance à s'accentuer depuis l'apparition des gaz sans CFC. Il est cependant normal et ne signifie pas que le réfrigérateur perd en efficacité.

PÉRIODES D'INUTILISATION PROLONGÉE

Si vous ne comptez pas utiliser l'appareil pendant un certain temps, procédez de la manière suivante :

1. Débranchez l'appareil.
2. Nettoyez l'intérieur, puis séchez (voir section 'Nettoyage et entretien').
3. Laissez la porte ouverte afin d'éviter l'apparition de mauvaises odeurs dans l'appareil lorsqu'il n'est pas utilisé.

REMARQUES CONCERNANT L'UTILISATION

Cet appareil doit être régulièrement nettoyé et dégivré.
Vérifiez le contenu des compartiments de temps en temps.
Les plats préparés doivent être conservés d'une manière conforme aux instructions des étiquettes.
Choisissez des aliments frais de bonne qualité, et assurez-vous qu'ils sont bien propres avant de les congeler.
Emballez tous les aliments dans des sacs pour aliment de qualité en polyéthylène ou dans des contenants hermétiques et assurez-vous qu'il n'y a pas d'air à l'intérieur.
Ne conservez pas des substances toxiques ou dangereuses dans ce congélateur. Il est conçu pour la congélation des aliments comestibles uniquement.
Évitez de consommer des aliments qui sont restés congelés pendant trop longtemps.
Évitez de laisser la porte ouverte pendant trop longtemps: cela augmente la consommation d'électricité et entraîne une formation excessive de glace.
N'utilisez jamais des objets pointus (ex: un couteau) pour enlever la glace de l'appareil. Utilisez toujours un grattoir en plastique.
Ne mettez jamais des aliments chauds dans l'appareil. Laissez-les refroidir à température ambiante.
Ne mettez jamais dans le congélateur des bouteilles remplies de liquide ou des boîtes scellées contenant des liquides gazeux, car elles pourraient éclater.

Évitez de donner aux enfants des crèmes glacées ou des glaces à l'eau sortant juste du congélateur; la basse température risquerait de leur brûler les lèvres.
N'essayez pas de recongeler des produits décongelés ; consommez-les dans les 24 heures ou faites-les cuire avant de les recongeler.

CHANGEMENT DE L'AMPOULE

1. Mettez le bouton du thermostat en position arrêt (OFF) puis débranchez l'appareil.
2. Sortez les aliments.
3. Poussez vers le haut pour retirer le couvercle de la lampe.
4. Dévissez l'ampoule, puis vissez une ampoule neuve de 15W (base E14).
5. Remettez en place le protège-lampe.

Nettoyage

1. Les poussières derrière le réfrigérateur et sur le sol doivent être nettoyées à temps pour améliorer l'effet de refroidissement et les économies d'énergie.

2. Vérifiez régulièrement le joint de la porte pour vous assurer qu'il n'y a pas de débris. Nettoyez le joint de la porte avec un chiffon doux imbibé d'eau savonneuse ou de détergent dilué.

3. L'intérieur du réfrigérateur doit être nettoyé régulièrement pour éviter les odeurs.

4.. S'il vous plaît éteindre avant de nettoyer l'intérieur, retirez tous les aliments, boissons, étagères, tiroirs, etc.

5. Utilisez un chiffon doux ou une éponge pour nettoyer l'intérieur du réfrigérateur, avec deux cuillères à soupe de bicarbonate de soude et une pinte d'eau tiède. Puis rincez à l'eau et essuyez. Après le nettoyage, ouvrez la porte et laissez-la sécher naturellement avant de la retourner

6. Pour les espaces difficiles à nettoyer angles, parties étroites…il est recommandé de les essuyer régulièrement avec un chiffon doux, brosse douce… et quand cela est nécessaire en combinant ceux-ci avec des outils accessoires comme des petites baguettes pour s'assurer qu'il n'y ait aucune accumulation de bactéries dans ces endroits.
7. Ne pas utiliser de savon, détergents de poudre abrasive , de nettoyants spray…Cela pourrait causer des odeurs dans le réfrigérateur qui pourraient se transmettre aux aliments.
8. Nettoyer le support bouteilles, les étagères et les tiroirs avec un chiffon doux humidifié avec de l'eau savonneuse ou un détergent dilué. Sécher avec un chiffon doux ou laisser sécher a l'air libre.

9. Essuyer la surface extérieure du réfrigérateur avec un chiffon doux humidifié avec de l'eau savonneuse ou un détergent dilué… et ensuite l'essuyer pour le sécher.
10. Ne pas utiliser de brosses dures, d'ustensiles de nettoyage en acier, de brosses métalliques, de produits abrasifs (comme de la pâte dentifrice) de solvants organiques (comme de l'alcool Acétone, Huile de banana…), d'eau bouillante , d'acides ou de solutions alcalines qui pourraient causer des dommages sur la surface du réfrigérateur et l'intérieur. L'eau bouillante et les solvants organiques comme le benzène peuvent déformer ou endommager les parties plastiques.

11. Ne pas rincer directement avec de l'eau ou d'autre liquides pour éviter les court circuits ou affecter la partie électrique de l'appareil après une immersion.

Dépannage

Avant de faire appel à un réparateur, veuillez vérifier les points suivants.

L'APPAREIL NE MARCHE PAS.

Vérifiez qu'il est bien branché.

Branchez un autre appareil sur la même prise afin de vous assurer qu'elle est bien alimentée; si l'autre appareil marche, vérifiez le fusible de la prise.

L'APPAREIL FAIT BEAUCOUP DE BRUIT PENDANT QU'IL FONCTIONNE.

Vérifiez qu'il est bien d'aplomb et qu'il n'est pas en contact avec un autre appareil ou avec un autre meuble de la cuisine.

L'APPAREIL N'EST PAS ASSEZ FROID.

Si la porte est ouverte trop souvent ou si elle est restée ouverte pendant trop longtemps, il faut un peu de temps pour que l'appareil redescende à la température réglée.

L'espace derrière l'appareil est peut-être insuffisant, empêchant l'air de circuler convenablement.

Vous avez peut-être mis une trop grande quantité d'aliments frais dans l'appareil.

Mise au rebut

Le gaz frigorigène contenu dans le circuit de cet appareil est de l'isobutane (R600a), gaz peu polluant mais inflammable. Veuillez contacter le service en charge de l'élimination des déchets de votre région pour obtenir des conseils sur la méthode de traitement appropriée.

Enlevement des appareils ménagers usagés

La directive européenne 2012/19/EU sur les Déchets des Equipements Electriques et Electroniques (DEEE), exige que les appareils ménagers usages ne soient pas jetés dans le flux normal des déchets municipaux. Les appareils usagés doivent être collectés séparément afin d'optimiser le taux de récupération et le recyclage des matériaux qui les composent, et réduire l'impact sur la santé humaine et l'environnement.

Le symbole de la poubelle barrée est apposé sur tous les produits pour rappeler les obligations de collecte séparée.

Les consommateurs devront contacter les autorités locales ou leur revendeur concernant la démarche à suivre pour l'enlèvement de leur vieil appareil.

CE

Les pièces commandées dans le tableau ci - dessous peuvent être obtenues par Glem Gas

Pièces commandées	Fourniespar	Délai minimum requis pour la fourniture
thermostats	Personnel d'entretien professionnel	Au moins 7 ans après le lancement du dernier modèle sur le marché
Capteurs de température	Personnel d'entretien professionnel	Au moins 7ans après le lancement du dernier modèle sur le marché
Cartes de circuits imprimés	Personnel d'entretien professionnel	Au moins 7 ans après le lancement du dernier modèle sur le marché
Éclairage	Personnel d'entretien professionnel	Au moins 7 ans après le lancement du dernier modèle sur le marché
Poignées de porte	Réparateurs professionnels et utilisateurs finaux	Au moins 7 ans après le lancement du dernier modèle sur le marché
Charnières de porte	Réparateurs professionnels et utilisateurs finaux	Au moins 7 ans après le lancement du dernier modèle sur le marché
Tiroirs	Réparateurs professionnels et utilisateurs finaux	Au moins 7 ans après le lancement du dernier modèle sur le marché
Paniers	Réparateurs professionnels et utilisateurs finaux	Au moins 7 ans après le lancement du dernier modèle sur le marché
Joints des portes	Réparateurs professionnels et utilisateurs finaux	Au moins 10 ans après le lancement du dernier modèle sur le marché

Veuillez scanner le code QR sur le label d'efficacité énergétique pour obtenir de plus amples informations.

Gamme de température :

SN = tempérée élargie → 10 à 32°C

N = tempérée → 16 à 32°C

ST = semi-tropicale → 18 à 38°C

T = tropicale → 18 à 43°C

SN-T = tropicale élargie → 10 à 43°C

N-T = tempérée à tropicale → 16 à 43 °C

SN-ST = subtropicale élargie → 10 à 38°C

N-ST = tempérée à subtropicale → 15 à 38°C

Dear customer,

Thank you for buying this refrigerator. To ensure that you get the best results from your new refrigerator, please take time to read through the simple instructions in this booklet and and keep it for future reference

Please ensure that the packing material is disposed of in accordance with the current environmental requirements.

When disposing of any refrigerator equipment please contact your local waste disposal department for advice on safe disposal.

This appliance must be only used for its intended purpose.

Table 1 Climate classes

Class	Symbol	Ambient temperature range ℃
Extended temperate	SN	+ 10 to + 32
Temperate	N	+ 16 to + 32
Subtropical	ST	+ 16 to + 38
Tropical	T	+ 16 to + 43

Special for new European standard

The ordered parts in the following table can be acquired from channel _:

Ordered Part	Provided by	Minimum Time Required for Provision
thermostats	Professional maintenance personnel	At least 7 years after the last model is launched on the market
temperature sensors	Professional maintenance personnel	At least 7 years after the last model is launched on the market
printed circuit boards	Professional maintenance personnel	At least 7 years after the last model is launched on the market
light sources	Professional maintenance personnel	At least 7 years after the last model is launched on the market
door handles	Professional repairers and final users	At least 7 years after the last model is launched on the market
door hinges	Professional repairers and final users	At least 7 years after the last model is launched on the market
trays	Professional repairers and final users	At least 7 years after the last model is launched on the market
baskets	Professional repairers and final users	At least 7 years after the last model is launched on the market
door gaskets	Professional repairers and final users	At least 10 years after the last model is launched on the market

Dear customer

1. If you want to return or replace the product, please contact the store where you buy.

(Remember to bring the purchase invoice)

2. If your product breaks down which needs to repair, please contact after-sales service provider.

General

This type of refrigerator is widely used in places such as hotels, offices, student dormitories and houses. It is mostly suitable for preserving foods such as fruits and beverage. It enjoys the advantages of small size, lightweight, low electric consumption and easy use.

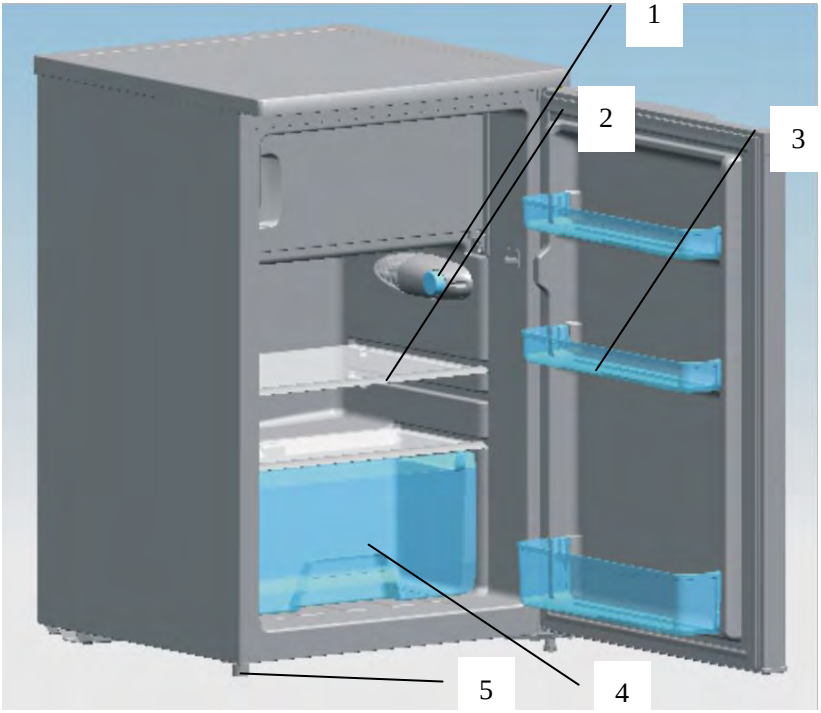

Main configuration

1、Thermostat

2、Glass shelf

3、Plastic pallet

4、Crisper drawer

5、Leveler leg

UNPACKING YOUR REFRIGERATOR

WARNING: Use two or more people to move refrigerator.
Failure to do so can result in back or other injury.

- Remove tape and any labels from your refrigerator before using (except the rating label).
- To remove any remaining tape or glue, rub the area briskly with your thumb.
- Tape or glue residue can also be easily removed by rubbing a small amount of liquid dish soap over the adhesive with your fingers. Wipe with warm water and dry.
- Do not use sharp instruments, rubbing alcohol, flammable fluids, or abrasive cleaners to remove tape or glue. These products can damage the surface of your refrigerator.
- When moving the refrigerator, do not tilt the refrigerator beyond 45° from upright position.

CLEANING BEFORE USE

After you remove all of the packaging materials （especially the foam between outside condenser and cabinet should be removed）, clean the inside of your refrigerator before using it.

SPACE REQUIREMENTS

WARNING: Keep flammable materials and vapors, such as gasoline, away form refrigerator.
Failure to do so can result in death, explosion, fine or burns.

- To ensure proper ventilation for your refrigerator, allow for 200mm space on each side between walls, 200mm space between back of your refrigerator and the wall, and 300mm space between counter top and the roof or ceiling.
- If you are installing your refrigerator next to a fixed wall, leave sufficient space on the hinge side to allow for the door to swing open.
- Never install your refrigerator near heat source and direct sun shines.

ELECTRICAL REQUIREMENT

WARNING: DO NOT REMOVE GROUND PRONG.
DO NOT USE AN ADAPTOR.
DO NOT USE EXTENSION CORD.

Failure to follow these instructions can result in death, fire or electrical shock.

Before you move your refrigerator into its final location, it is important to make sure you have the proper electrical connection.

Recommended Earthing Method

A 220～240 Volt /50 Hz AC only 10 ampere fused and properly earthed electrical supply is required. It is recommended that a separate circuit serving only this appliance be provided. Use a receptacle which cannot be turned off with a switch or pull chain. Do

not use an extension cord.

NOTE: Before performing any type of installation, disconnect the refrigerator from the electrical source. When you are finished, connect the refrigerator to the electrical source and reset the control to the desired setting.

LEVELING

If the refrigerator is not leveled during installation. The doors may not close or seal properly, causing cooling, frost, or moisture problems. It is very important of the refrigerator to be level in order to function properly.

To level your refrigerator you may either turn the level leg clockwise to raise that side to the refrigerator or turn counter – clockwise to lower that side.

NOTE: Having someone push against the top of the refrigerator take some weight off the leveling leg. This makes it easier to adjust the leveling leg.

- Dusts behind the refrigerator and on the ground shall be timely cleaned to improve the cooling effect and energy saving.
- Check the door gasket regularly to make sure there are no debris. Clean the door gasket with a soft cloth dampened with soapy water or diluted detergent.
- The interior of the refrigerator should be cleaned regularly to avoid odor.
- Please turn off the power before cleaning interior, remove all foods, drinks ,shelves, drawers, etc.
- Use a soft cloth or sponge to clean the inside of the refrigerator, with two tablespoons of baking soda and a quart of warm water. Then rinse with water and wipe clean. After cleaning, open the door and let it dry naturally before turning on the power.

- For areas that are difficult to clean in the refrigerator (such as narrow sandwiches, gaps or corners), it is recommended to wipe them regularly with a soft rag, soft brush, etc. and when necessary, combined with some auxiliary tools (such as thin sticks) to ensure no contaminants or bacterials accumulation in these areas.
- Do not use soap, detergent, scrub powder, spray cleaner, etc., as these may cause odors in the interior of the refrigerator or contaminated food.
- Clean the bottle frame, shelves and drawers with a soft cloth dampened with soapy water or diluted detergent. Dry with a soft cloth or dry naturally.
- Wipe the outer surface of the refrigerator with a soft cloth dampened with soapy water, detergent, etc., and then wipe dry.
- Do not use hard brushes, clean steel balls, wire brushes, abrasives(such as toothpastes), organic solvents (such as alcohol, acetone, banana oil, etc.), boiling water, acid or alkaline items, which may damage the fridge surface and interior. Boiling water and organic solvents such as benzene may deform or damage plastic parts.
- Do not rinse directly with water or other liquids during cleaning to avoid short circuits or affect electrical insulation after immersion.

USE OF THE APPLIANCE

To obtain the best possible results form your refrigerator, it is important that you operate it properly.

Use a soft cloth or sponge to clean the inside of the refrigerator, with two tablespoons of baking soda and a quart of warm water. Then rinse with water and wipe clean. After cleaning, open the door and let it dry naturally before turning on the power.

The thermostat knob controls the temperature. The higher number setting, the longer the compressor will run to keep the temperature colder.

When the thermostat control knob is set to **OFF,** the refrigerator is not running.

Fresh Food Storage

Wrap or store food in the refrigerator in airtight and moisture – proof material. This prevents food odor and taste transfer throughout refrigerator.

• Fruit –	wash, let dry and store in refrigerator in plastic bags or crisper.
• Leafy vegetables-	Remove wrapping and trim or tear off bruised and discolored areas, wash in cold water and drain. Place in plastic bag or plastic container and store in crisper.
• Fish –	Use fresh fish the same day as purchased.
• Meat –	Store most meat in original wrapping as long as it is airtight and moisture – proof. Re – wrap if necessary.
• Leftovers –	Cover leftovers with plastic wrap or aluminum foil. Plastic containers with tight ties can also be used.

Frozen Food Storage

The freezer compartment is designed for storing frozen food and for freezing food at home.

Successful freezing depends on the correct packaging. When you close and seal the package you must not allow air or moisture in or out. If you do, you could have food odor and taste transfer throughout the refrigerator, and also dry out frozen food.

Note: Never put bottled food or drinks in the freezer compartment.

For best performance, leave enough space in the freezer and refrigerator compartment for air to circulate around the packages. Also let enough room at the front so the door can close tightly.

Defrosting

Refrigerator compartment –	Defrosting process is automatic by thermostat knob. Melted frost flow into drip tray and automatic evaporating.
Freezer compartment –	Defrosting for the freezer compartment is by manual process.

- Turn the thermostat knob to set at **OFF** position and leave open the freezer door.
- Remove all foods, ice cube tray and shelf or transfer to refrigerating compartment.
- Clean and wipe out the melted frost with a cloth.
- After defrosting, turn thermostat knob to origin position.

Note: To avoid damaging the freezing compartment wall, do not use any sharp objects to remove the frost or separate the frozen food.

Cleaning your refrigerator

Before you start to clean your refrigerator remove the mains plug from the power supply.

Use a clean sponge or soft and a mild detergent in warm water. Do not use abrasive or harsh cleaners.

Hand wash, rinse and dry all surfaces thoroughly.

Do not use cleaning waxes, concentrated detergents, bleaches or cleaners containing petroleum on plastics and rubber parts.

Never use paper towels, window sprays, scouring cleansers or flammable fluids on plastic parts as these can scratch or damage material.

Clean with a cloth soaked in this solution and then dry with a soft cloth.

PROLONGED OFF PERIODS

If the refrigerator is not in use for a long period of time, proceed as follows:

Disconnect the refrigerator from the main supply by removing the plug from the wall socket.

Clean and dry the inside as instructed under the heading of cleaning the refrigerator.

Leave the door open to prevent any unpleasant smells from building up while the refrigerator is not in use.

TROUBLESHOOTING

In case of malfunction, you can solve many common problems easily.

Your Refrigerator will not operate... Check if ：

-- The power supply cord is unplugged.
-- The thermostat knob is set to **OFF** position.

The light do not work…Check if
-- The power supply cord is unplugged.
-- A household fuse or circuit breaker has tripped.
-- A light bulb is loose in the socket.
-- A light bulb has burned out.

Food in the refrigerator compartment freezing…Check if
-- The thermostat knob is set too cold.
-- The position of food stored touches the refrigerant power of refrigerator back wall.

Food in the refrigerator compartment is not cold…Check if
-- The air vents are blocked in the compartment. This prevents the movement of cold air.
-- The door(s) are opened too often of not close properly.
-- A large amount of food has just been added to the refrigerator or refrigerator compartment.
-- The position of thermostat knob is adjusted too low.

Melted frost Leak over compartment inside or on floor…Check if
-- The drain – off mouth entrance is blocked.
-- Evaporator pan is in place.

The refrigerator seems to make unusual noise…Check if
-- The refrigerator is leveled on the floor.
-- The body of the refrigerator touches the wall.
-- The drip tray is not placed properly.

There is interior moisture build - up…Check if

-- The air vents are blocked in the refrigerator.

-- The door is opened often.

-- The room is humid.

-- The food is not packaged correctly.

-- The control is not set correctly of the surrounding conditions.

The doors will not close completely…Check if

-- The shelves are out of position

-- The gaskets are dirty.

-- The fridge is not level.

Warning: risk of fire / flammable materials

This appliance is intended to be used in household and similar applications such as staff kitchen areas in shops, offices and other working environments; farm houses and by clients in hotels, motels and other residential type environments; bed and breakfast type environments; catering and similar non-retail applications.

If the supply cord is damaged, it must be replaced by the manufacturer, its service agent or similarly qualified persons in order to avoid a hazard.

Do not store explosive substances such as aerosol cans with a flammable propellant in this appliance.

The appliance has to be unplugged after use and before carrying out user maintenance on the appliance..

WARNING: Keep ventilation openings, in the appliance enclosure or in the built-in structure, clear of obstruction.

WARNING: Do not use mechanical devices or other means to accelerate the defrosting process, other than those recommended by the manufacturer.

WARNING: Do not damage the refrigerant circuit.

WARNING: Do not use electrical appliances inside the food storage compartments of the appliance, unless they are of the type recommended by the manufacturer.

WARNING: Please abandon the refrigerator according to local regulators for it use flammable blowing gas and refrigerant.

WARNING: When positioning the appliance, ensure the supply cord is not trapped or damaged.

WARNING: Do not locate multiple portable socket-outlets or portable power supplies at the rear of the appliance.

Do not use extension cords or ungrounded （two prong） adapters.

DANGER: Risk of child entrapment. Before you throw away your old refrigerator or freezer:

-Take off the doors.

-Leave the shelves in place so that children may not easily climb inside.

The refrigerator must be disconnected from the source of electrical supply before attempting the installation of accessory.

Refrigerant and cyclopentane foaming material used for the refrigerator are flammable. Therefore, when the refrigerator is scrapped it shall be kept away from any fire source and be recovered by a special recovering company with corresponding qualification other than be disposed by combustion, so as to prevent damage to the environment or any other harm.

For EN standard: This appliance can be used by children aged from 8 years and above and persons with reduce physical sensory or mental capabilities or lack of experience and knowledge if they have been given supervision or instruction concerning use of the appliance in a safe way and understand the hazards involved. Children shall not play with the appliance. Cleaning and user maintenance shall not be made by children without supervision. Children aged from 3 to 8 years are allowed to load and unload refrigerating appliances.

To avoid contamination of food, please respect the following instructions:

– Opening the door for long periods can cause a significant increase of the temperature in the compartments of the appliance.

– Clean regularly surfaces that can come in contact with food and accessible drainage systems.

– Clean water tanks if they have not been used for 48 h; flush the water system connected to a water supply if water has not been drawn for 5 days.（note 1）

– Store raw meat and fish in suitable containers in the refrigerator, so that it is not in contact with or drip onto other food.

– Two-star frozen-food compartments are suitable for storing pre-frozen food, storingor making ice-cream and making ice cubes.（note 2）

– One-, two- and three-star compartments are not suitable for the freezing of fresh food.（note 3）

– For appliances without a 4-star compartment: this refrigerating appliance is not suitable for freezing foodstuffs.（note 4）

– If the refrigerating appliance is left empty for long periods, switch off, defrost, clean, dry, and leave the door open to prevent mould developing within the appliance.

Note 1,2,3,4: Please confirm whether it is applicable according to your product compartment type.

For a freestanding appliance: this refrigerating appliance is not intended to be used as a built-in appliance.

Any replacement or maintenance of the LED lamps is intended to be made by the manufacturer, its service agent or similar qualified person.

Correct Disposal of this product

This marking indicates that this product should not be disposed with other household wastes throughout the EU. To prevent possible harm to the environment or human health from uncontrolled waste disposal, recycle it responsibly to promote the sustainable reuse of material resources. To return your used device, please use the return and collection systems or contact the retailer where the product was purchased. They can take this product for environmental safe recycling.

Refrigerator door install guidelines about swapping left&right

1、 Disassemeble the screws behind the fixed roof with cross-slot screwdriver and remove the cover from the refrigerator.

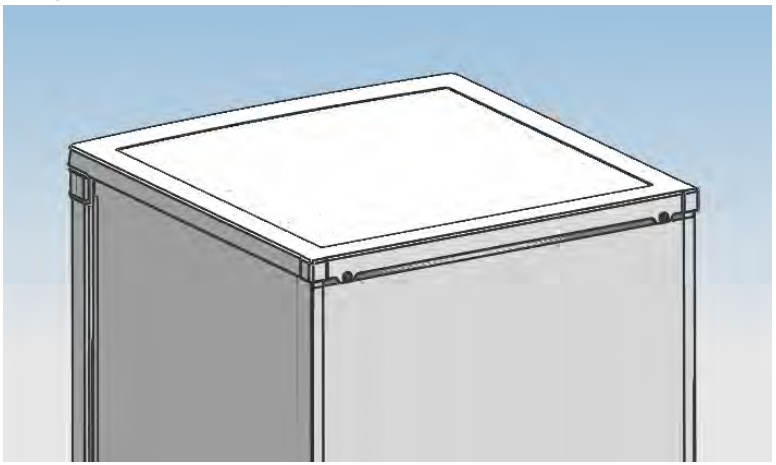

2、 Remove the screws fixed the top-hinge with cross-slot screwdriver.

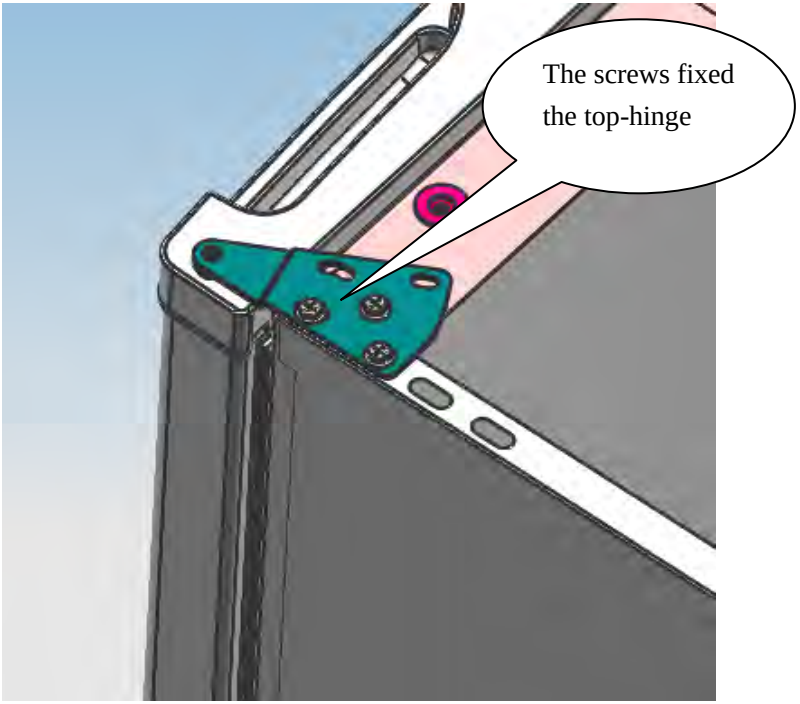

3、 Replace the top-hinge and the door limit block and the door bearing bush to the other side

A、replace the top-hinge.

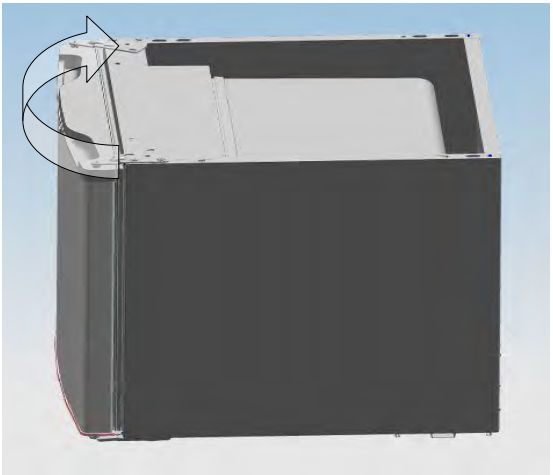

B、replace the door bearing bush and the limit block.

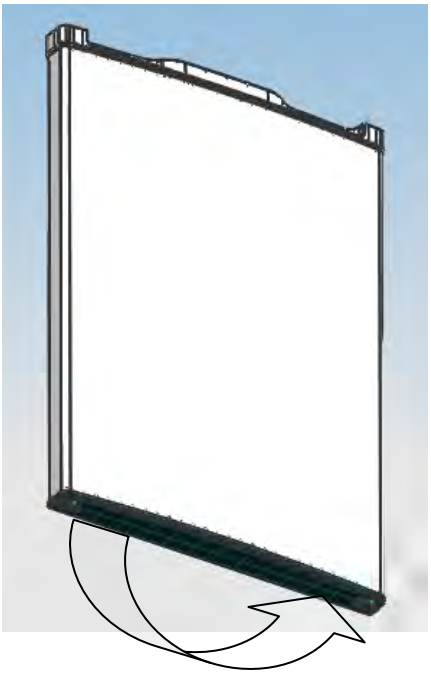

4、 Disassemble the screws fixed the bottom-hinge with cross-slot screwdriver and replace the hinge to the other side then fix it with screws.

note：**the refrigerator incline angle have to be less than 45° .**

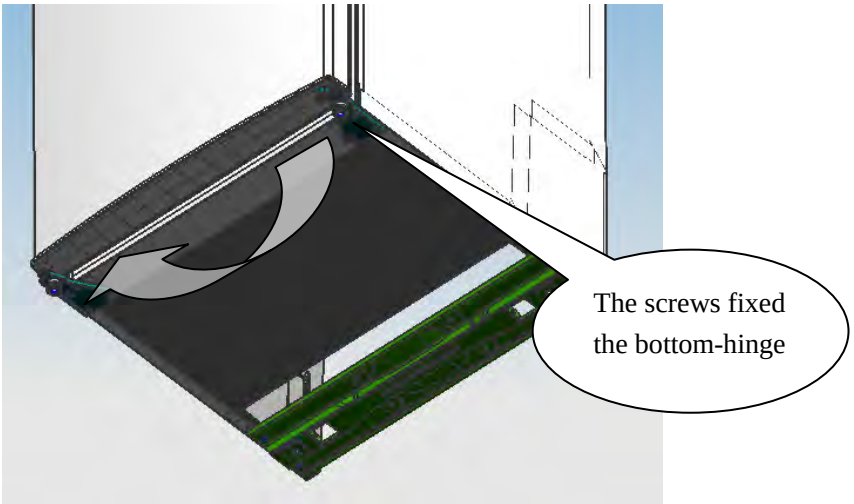

5、replace the leveler to the other side and adjust it to make sure the cabinet level

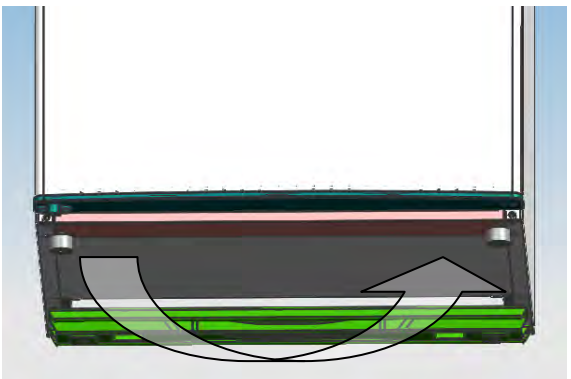

6、Set the door right position,fix the top-hinge and then the roof cover.

Ensure the Appliance is unplugged and empty。
Adjust the two leveling feet to their highest position。
We recommend you have someone to assist you。
NOTE:
To take the door off it is necessary to tilt the Appliance backward。
You should rest the Appliance on something solid e.g.a chair just below the top panel。

Do not lay the Appliance completely flat as this may damage the coolant system。