MARQUE ITALIENNE

GRTF11A

TABLE TOP POSE LIBRE

Référence	Couleur	EAN
GRTF11A	Blanc	8054187273223

Caractéristiques

- Volume brut/utile total : 121/113 L
- Éclairage intérieur LED
- Porte réversible
- 1 compresseur
- Thermostat manuel 6 positions
- Réfrigérant R600a : 0,027 kg
- Niveau sonore : 39 dB(A) - classe C

Réfrigérateur

- Volume utile total : 97 L
- Dégivrage automatique
- 2 clayettes en verre de sécurité
- 1 bac à légumes
- 3 balconnets dont 1 porte-bouteilles
- 1 support œufs

Congélateur ✱✱✱✱

- Volume utile total : 16 L
- Dégivrage manuel
- Pouvoir de congélation : 2 kg/24 h
- Autonomie en cas de coupure de courant : 9 h
- 1 bac à glaçons

Consommations

- consommation annuelle d'énergie : 175 kWh
- Indice d'éfficacité énergétique : 125

- **Classe climatique N-ST : + 16 °C à + 38 °C**
- **Puissance électrique d'installation : 70 W**
- **0,6 A - 220/240 V - 50 Hz**
- **Cordon d'alimentation : 175 cm - Avec prise**

- **Produit H x l x P : 845 x 550 x 560 mm**
- **Top amovible**
- **Produit emballé H x l x P : 865 x 574 x 595 mm**
- **Poids net/brut : 26,2/28,8 kg**

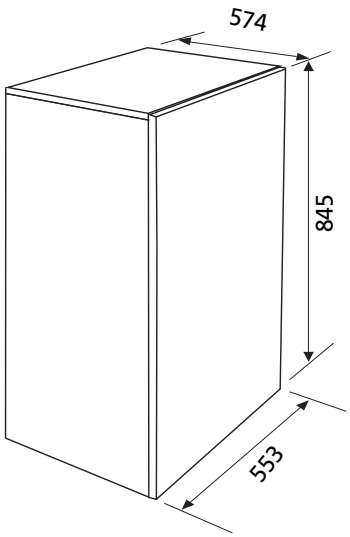

V0 - Page 1 sur 2 - Caractéristiques et présentation sujettes à modifications sans préavis.