GTH63XS

TABLE VITROCÉRAMIQUE 60 CM

Référence	Couleur	EAN
GTH63XS	Noire	8054383960965

Performances

- 3 foyers Hi-Light :

Ø 15,5 cm
1200 W

Ø 19 cm
1800 W

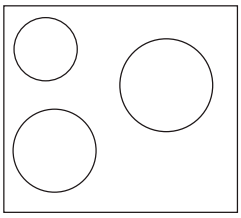

Ø 22 cm
2300 W

- Puissance électrique totale : 5,3 kW
- 3 boosters : préchauffage du foyer à sa puissance maximale avant retour automatique à la puissance sélectionnée

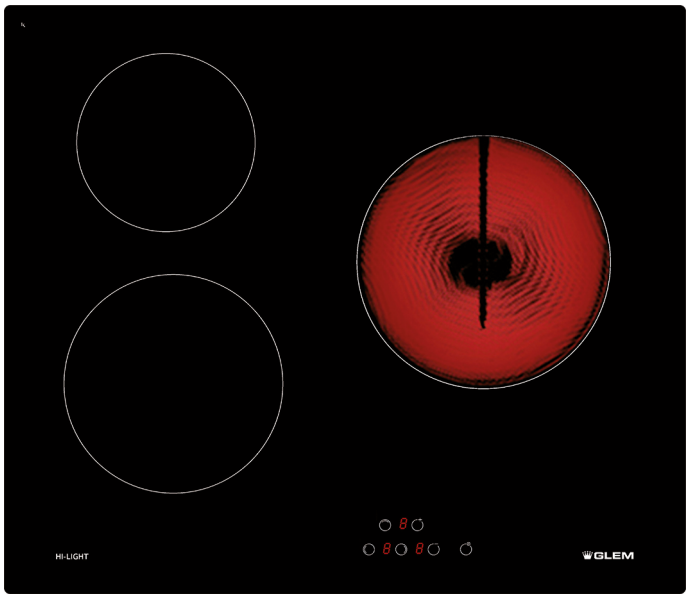

Épaisseur du verre (vitrocéramique) : 4 mm

Confort d'utilisation

- Commandes frontales sensitives
- 9 allures de chauffe par foyer
- Grattoir de nettoyage livré de série

Sécurités

- Sécurité enfants, verrouillage des commandes
- Témoins de chaleur résiduelle
- Sécurité anti-débordement
- Arrêt automatique : le foyer se coupe après un laps de temps proportionnel à la puissance sélectionnée

Puissance	Temps max (h)
1	6
2	6
3	5
4	5
5	4
6	1,5
7	1,5
8	1,5
9	1,5

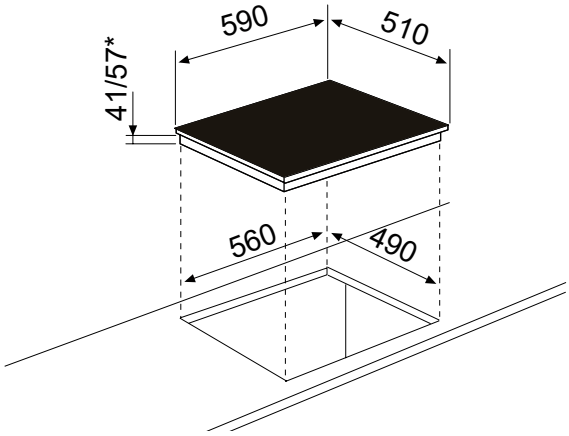

* 57 = 41 (chant) + 16 (bornier)

V1 - Caractéristiques et présentation sujettes à modifications sans préavis.

- **Puissance électrique d'installation : 5300 W**
- **25 A - 220/240 V - 50/60 Hz**
- **Cordon d'alimentation : 120 cm - Sans prise**
- **Joint d'étanchéité fourni**
- **Produit l x P : 590 x 510 mm**
- **Encastrement H x l x P : 41/57* x 560 x 490 mm**
- **Produit emballé H x l x P : 95 x 650 x 600 mm**
- **Poids net/brut : 10/11,5 kg**