GTH64M

TABLE VITROCÉRAMIQUE 60 CM

Référence	Couleur	EAN
GTH64M	Noire	8054383960019

Performances

- 4 foyers Hi-Light :

Ø 14,5 cm
1200 W

Ø 18 cm
1800 W

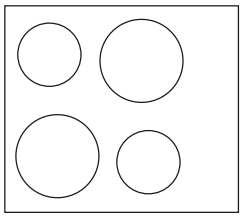

Ø 18 cm
1800 W

Ø 14,5 cm
1200 W

- Puissance électrique totale : 6 kW

Confort d'utilisation

- Commandes latérales par manettes
- 6 allures de chauffe par foyer
- Grattoir de nettoyage livré de série

Sécurités

- Témoins de chaleur résiduelle

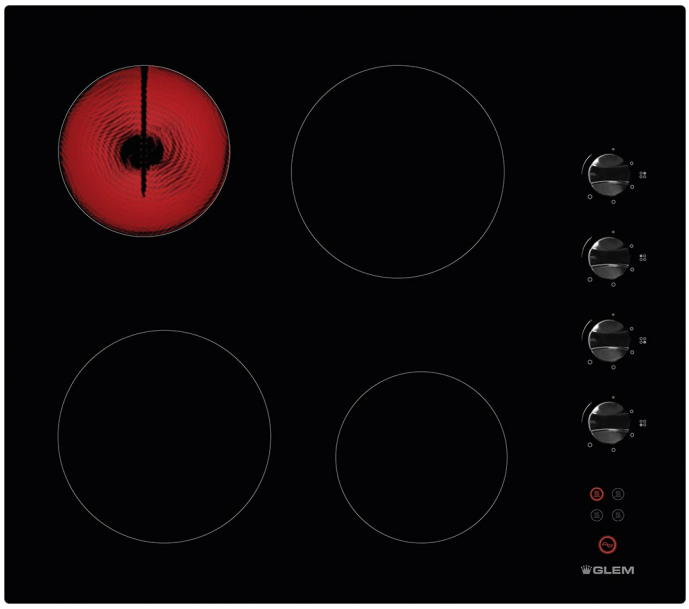

Épaisseur du verre (vitrocéramique) : 4 mm

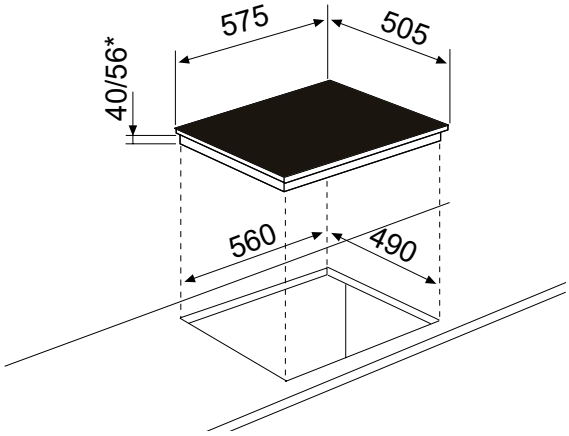

* 56 = 40 (chant) + 16 (bornier)

- **Puissance électrique d'installation : 6000 W**
- **32 A - 220/240 V - 50/60 Hz**
- **Cordon d'alimentation : 90 cm - Sans prise**
- **Joint d'étanchéité fourni**

- **Produit l x P : 575 x 505 mm**
- **Encastrement H x l x P : 40/56* x 560 x 490 mm**
- **Produit emballé H x l x P : 130 x 680 x 590 mm**
- **Poids net/brut : 8/9,3 kg**

V1 - Caractéristiques et présentation sujettes à modifications sans préavis.