MARQUE ITALIENNE

GRF294IX

RÉFRIGÉRATEUR CONGÉLATEUR 2 PORTES POSE LIBRE 176 CM

Référence	Couleur	EAN
GRF294IX	Portes inox Flancs silver	8054383967759

Caractéristiques

- Volume : 294 L
- Eclairage intérieur
- Charnières à droite - Portes réversibles
- 1 compresseur
- Thermostat manuel
- Réfrigérant R600a : 0,053 kg
- Niveau sonore : 41 dB(A) - classe C

Réfrigérateur

- Volume : 225 L
- Dégivrage manuel
- 4 clayettes en verre de sécurité
- 1 bac à légumes
- Contre-porte :
  - 3 balconnets dont 1 porte-bouteilles
  - 1 support à œufs

Congélateur ✱✱✱✱

- Volume : 69L
- Dégivrage manuel
- Pouvoir de congélation : 3,2 kg/24 h
- Autonomie en cas de coupure de courant : 8 h
- 1 clayette en verre
- 1 bac à glaçons

Consommations

- consommation annuelle d'énergie : 260 kWh
- Indice d'efficacité énergétique : 125

- **Classe climatique N-ST : + 16 °C à + 38 °C**
- **Puissance électrique d'installation : 98 W**
- **0,8 A - 220/240 V - 50 Hz**
- **Cordon d'alimentation : 180 cm - Avec prise**

- **Produit H x l x P : 1760 x 595 x 550 mm**
- **Produit emballé H x l x P : 1830 x 645 x 580 mm**
- **Poids net : 48 kg**
- **Poids brut : 53,5 kg**

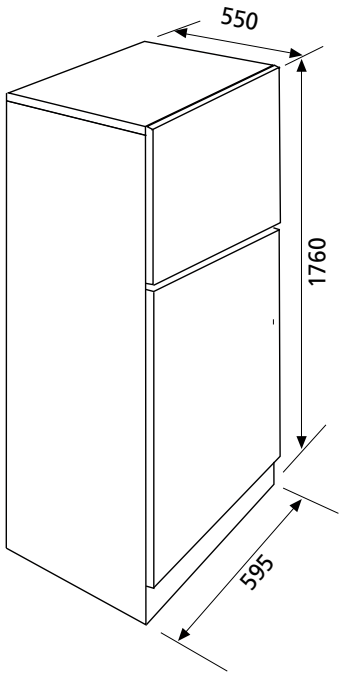

V0 - Page 1 sur 2 - Caractéristiques et présentation sujettes à modifications sans préavis.