MARQUE ITALIENNE

GDI6250

LAVE-VAISSELLE TOUT INTÉGRABLE 60 CM

Référence	EAN
GDI6250	8054383969746

Performances

- Capacité : 12 couverts
- Niveau sonore : 49 dB(A) - classe C
- Fonction ½ charge : permet de réduire l'apport d'eau pour les petites charges
- Séchage par condensation

Programmation

- Départ différé 3/6/9/12 heures
- Programmation électronique
- Affichage rétro-éclairé
- 6 programmes :
  - Normal 55°C
  - Intensif 65°C
  - Eco 45°C
  - 90 minutes 60°C
  - Verres 50°C
  - Rapide (30min) 50°C
- 5 températures : 40°C - 45°C - 55°C - 60°C - 65°C
- Signal sonore fin de cycle
- Sécurité Aquastop (anti-débordements et anti-fuites)

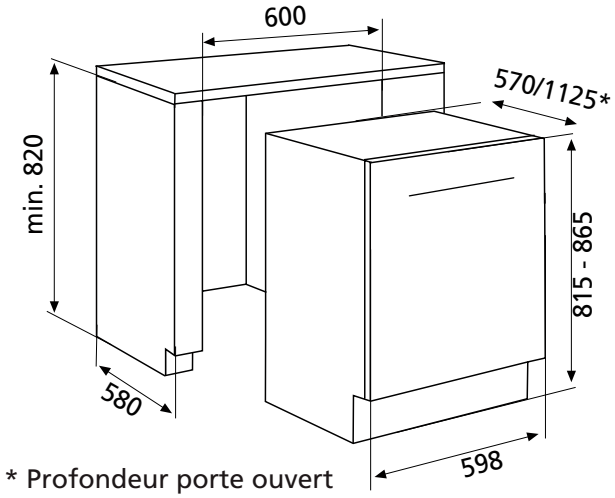

* Profondeur porte ouvert

Equipement

- Panier supérieur réglable en hauteur, même chargé
- Picots rabattables
- Indicateurs manque de sel / de produit de rinçage
- Adoucisseur d'eau
- Micro-filtre inox autonettoyant
- Résistance sous-cuve
- Cuve et contre-porte en inox
- Pour les couverts : panier adapté

- **Puissance électrique d'installation : 1930 W**
- **10 A - 230 V - 50 Hz**
- **Cordon d'alimentation : 140 cm - Avec prise**

- **Produit H x l x P : 820-865 x 600 x 550/1125* mm**
- **Encastrement H x l x P : 820 x 600 x 580 mm**
- **Produit emballé H x l x P : 884 x 630 x 635 mm**
- **Poids net/brut : 42/48 kg**

V0 - Page 1 sur 2 - Caractéristiques et présentation sujettes à modifications sans préavis.

GDI6250

LAVE-VAISSELLE TOUT INTÉGRABLE 60 CM

Référence	EAN
GDI6250	8054383969746

Données Techniques

Programme de référence : Eco 45°C

Émissions sonores acoustiques aériennes (dB(A) re 1 pW): 49
Classe d'émission de bruit acoustique aérien: C
Classe d'efficacité énergétique(2019/2017): E
Indice d'efficacité énergétique (2019/2017): 55.9
Indice d'efficacité de nettoyage: 1.125
Indice de performance de séchage (2019/2022): 1.065
Consommation d'eau du programme Eco (L /cycle): 11
Durée du programme écologique (h:min) (2019/2022): 3:40
Consommation d'énergie du programme Eco (kWh/cycle) (2019/2017): 0.923
Consommation d'énergie du programme Eco (kWh/100 cycle) (2019/2017): 92
Consommation d'énergie en mode arrêt (W): 0.49

V0 - Page 2 sur 2 - Caractéristiques et présentation sujettes à modifications sans préavis.