GMF202WH

MICRO-ONDES POSE LIBRE 20 L

Référence	Couleur	EAN
GMF202WH	Blanc	8033945382469

Caractéristiques

- 3 modes de cuisson :
  - micro-ondes
  - micro-ondes + gril
  - gril
- Volume de la cavité : 20 L
- Puissance micro-ondes : 800 W
- Puissance gril : 1000 W
- 5 niveaux de puissance micro-ondes
- 3 niveaux de puissance micro-ondes + gril

Programmation

- Minuteur coupe-courant 35 minutes
- Décongélation automatique en fonction du poids ou du temps
- Signal sonore fin de cuisson

Équipement

- Cavité peinte
- Éclairage intérieur
- Ouverture de porte latérale
- Plateau tournant en verre Ø 25,5 cm
- Grille à rôtir

Produit partiellement recyclable

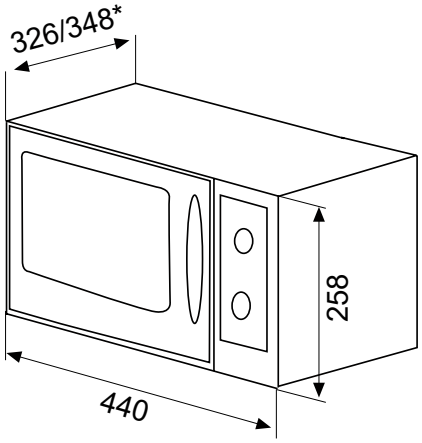

* avec poignée

V3 - Caractéristiques et présentation sujettes à modifications sans préavis.

- **Puissance électrique d'installation : 2270 W**
- **16 A - 230 V - 50 Hz**
- **Cordon d'alimentation : 100 cm**
- **Avec prise**
- **Produit H x l x P : 258 x 440 x 326/348* mm**
- **Produit emballé H x l x P : 290 x 490 x 380 mm**
- **Poids net/brut : 10,7/13 kg**