GFMC530IX

FOUR MULTIFONCTION CATALYSE

Référence	Couleur	EAN
GFMC530IX	Inox	8054383965168

Cuisson

- Programmateur électronique durée et fin de cuisson
- 6 fonctions :

chaleur brassée
convection naturelle
sole
décongélation
gril ventilé
gril

- Thermostat réglable de 50°C à 250°C
- Voyant de température atteinte

Nettoyage

- Panneaux catalytiques autonettoyants
- Porte intérieure plein verre
- Vitre intérieure amovible sans outil

Équipement

- Porte 2 vitres dont 1 Thermostop
- Affichage digital de l'heure
- Éclairage intérieur
- Gradins fils à 5 niveaux de cuisson
- 1 lèchefrite émaillée profonde
- 1 grille anti-basculement
- Ventilateur tangentiel de refroidissement

Consommations

A

- Classe d'efficacité énergétique : A
- Cavité 59 L - Dimensions utiles H 320 x l 420 x P 390 mm
- Consommation convection naturelle : 0,75 kWh/cycle
- Consommation convection forcée : 0,84 kWh/cycle
- Indice d'efficacité énergétique : 94,6

Produit partiellement recyclable

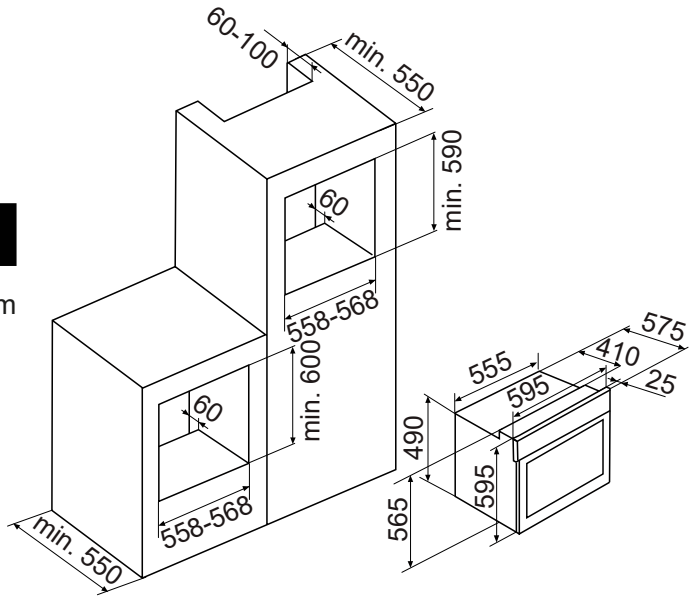

V1 - Caractéristiques et présentation sujettes à modifications sans préavis.

- **Puissance électrique d'installation : 2615 W**
- **12 A - 220/240 V - 50/60 Hz**
- **Cordon d'alimentation : 110 cm**
- **Sans prise**

- **Produit H x l x P : 595 x 595 x 575 mm**
- **Encastrement H x l x P : 590/600 x 558-568 x 550 mm**
- **Produit emballé H x l x P : 650 x 640 x 650 mm**
- **Poids net/brut : 29/33 kg**