PIANI COTTURA DOMINO
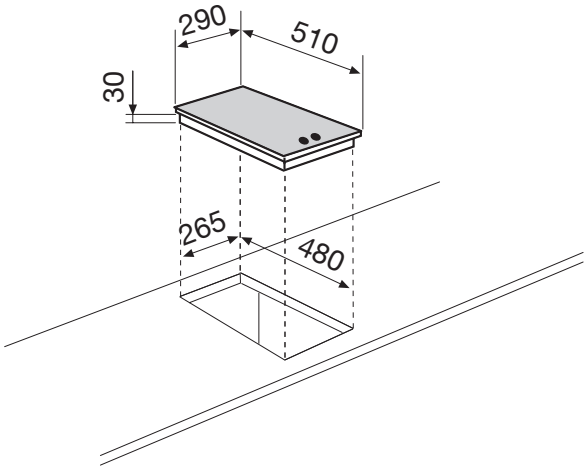
GT32SA