PIANI COTTURA
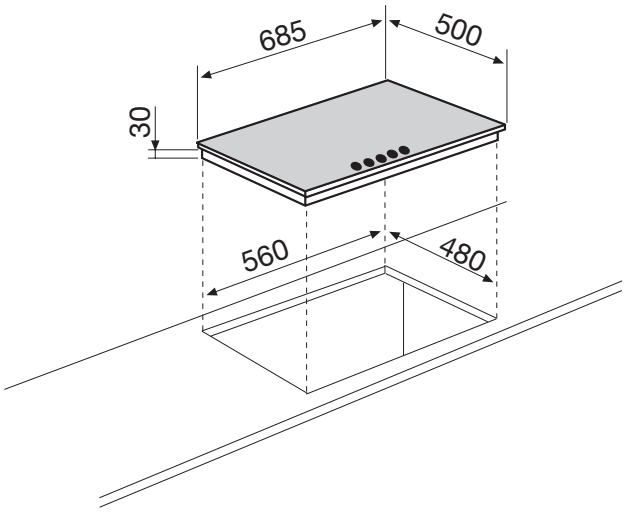
GT755IX