GAS HOBS
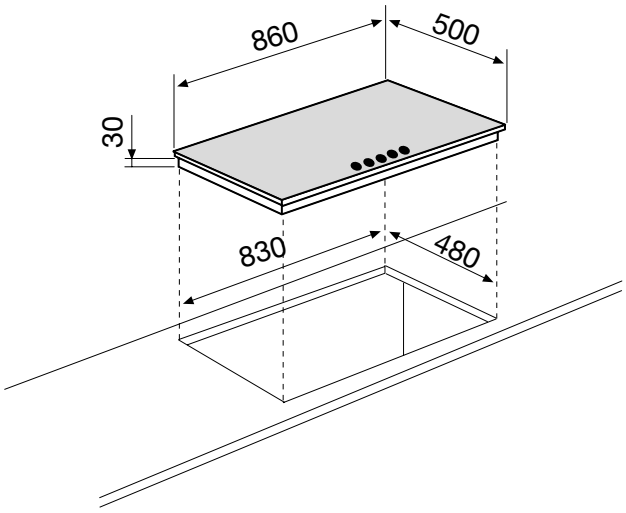
GT955HBK