GAS HOB
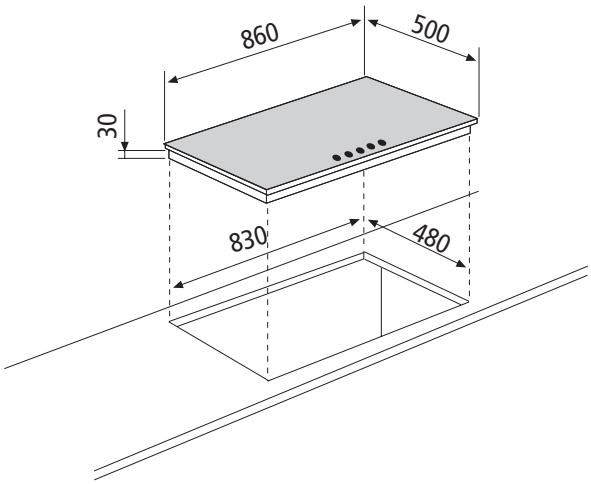
GT955HWH