GFM52IX-S3

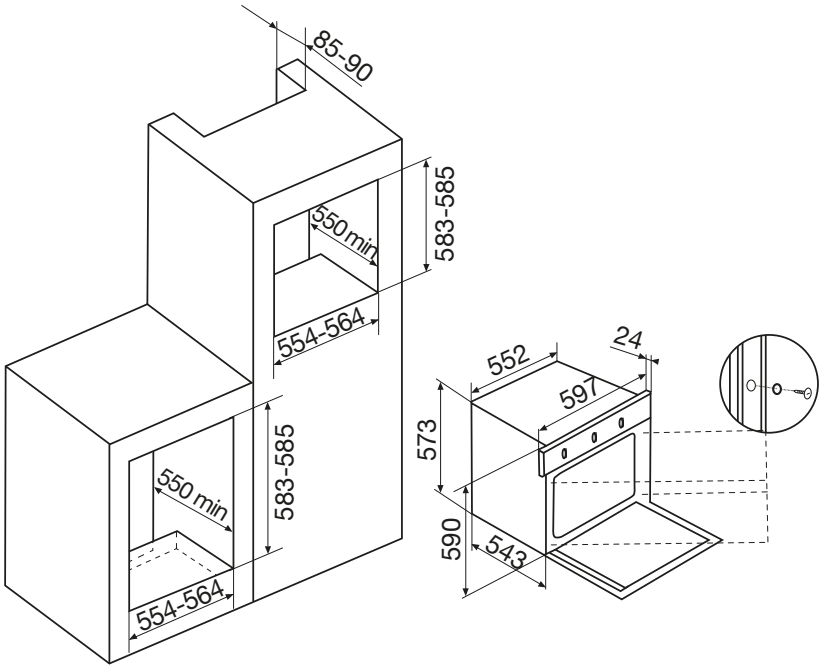
85-90
583-585
550 min
554-564
583-585
550 min
554-564
552
24
597
573
590
543