DOMINO HOB
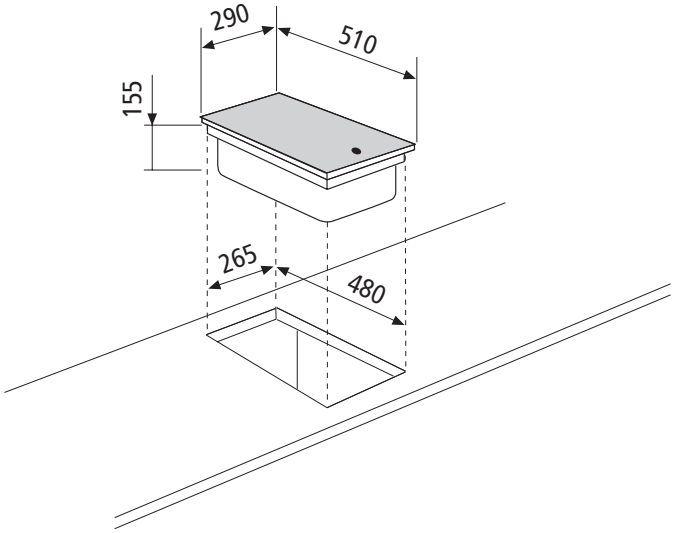
GT3FIX