TABLES VITROCÉRAMIQUE
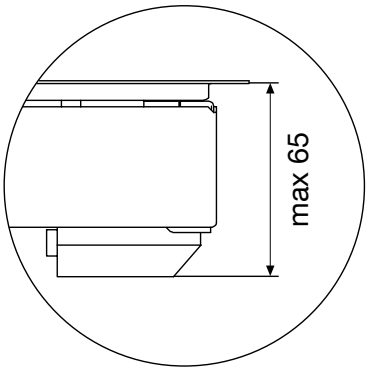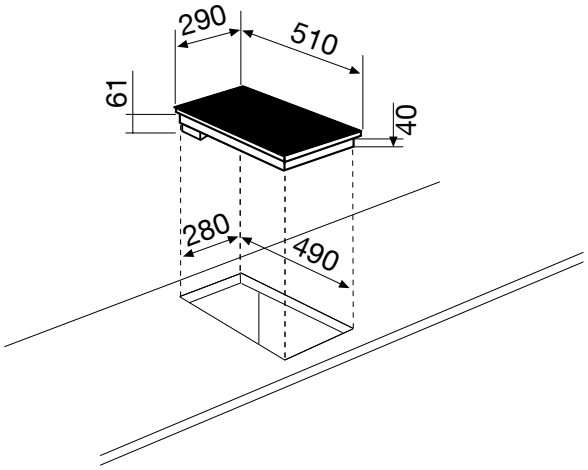
GTH320SN