CAPPE
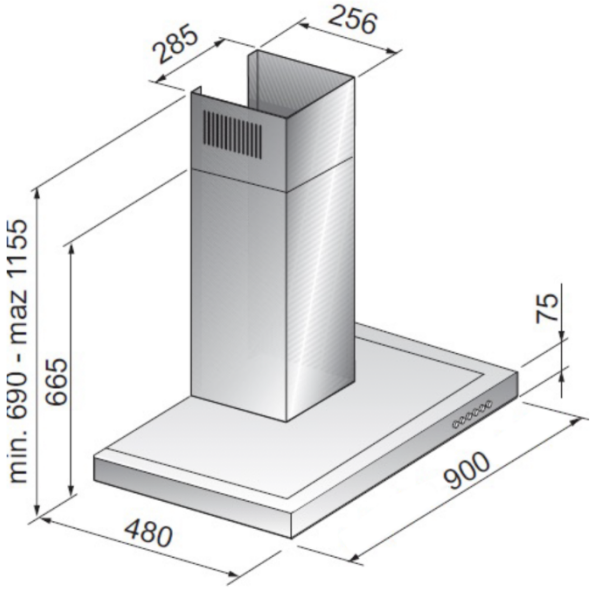
GHB98IXN