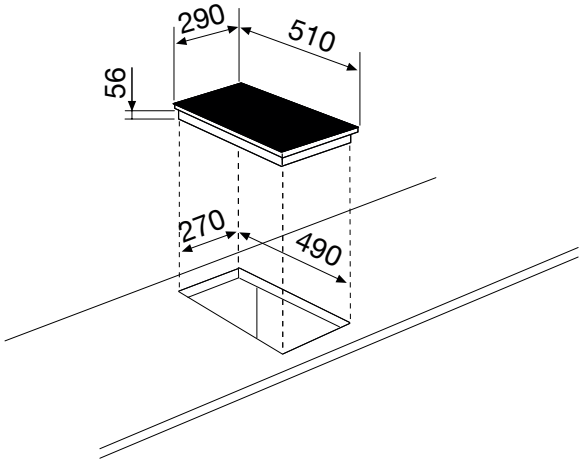GTI322