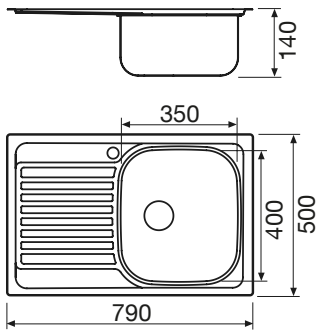GL179XD