CAPPA
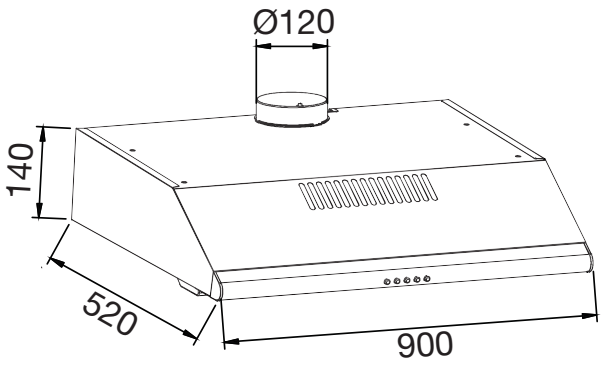
GHC940IX