# Máquina de louça de integrar GDS645IX

Referência comercial: GDS645IX

Código EAN: 8052745125083

## CARACTERÍSTICAS BASE

Semi-integrável
60cm
14 talheres
Gaveta para talheres
Nível de ruído 47dB(A)
Classe de eficiência energética A++
Classe de eficácia de lavagem A
Classe de eficácia de secagem A
6 programas (Normal, Intensivo, Económico, Cristais, Rápido e Expresso 60 minutos)
4 temperaturas (40º, 50º, 60º e 65ºC)
Indicador de falta de sal
Indicador de falta de detergente
Regeneração eletrónica da água
Programador eletrónico
Função de ½ carga
Segurança Aquastop
Segurança anti-derrame
Segurança anti-fuga
Início diferido 3/6/9 horas
Sinal sonoro de fim de ciclo
Resistência oculta
Interior em inox
Micro-filtros em aço inox de auto-limpeza
Painel LCD
Suportes inferiores rebatíveis
Comprimento cabo elétrico 200cm
Pés reguláveis em altura

A++ A A

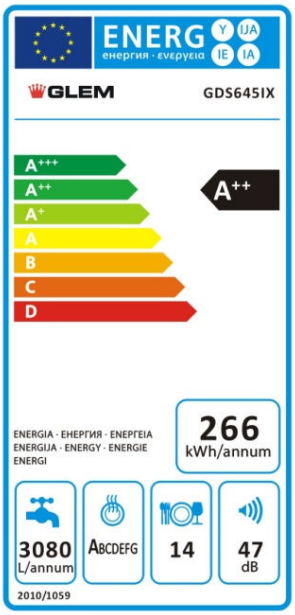


## CONSUMOS

Programa de referência: Económico 50ºC
Consumo energia: 1,04 kWh/ciclo
Consumo de água: 12,5lts/ciclo
Duração: 175min

## DIMENSÕES

Artigo (AxLxP): 815/865x598x570mm
Embalagem (AxLxP): 889x630x635mm
Peso líquido/bruto: 43/49kg

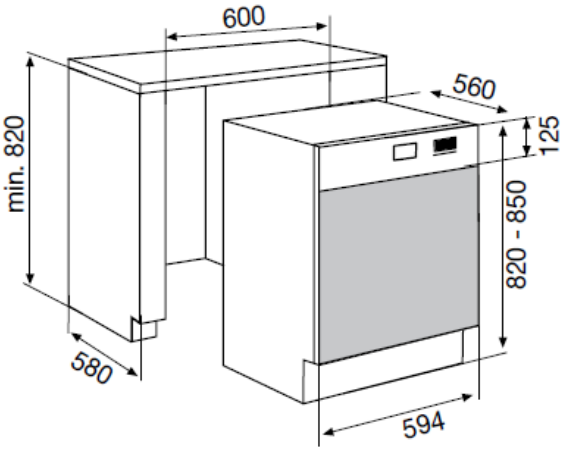


Profundidade com porta aberta = 1125

Reservamo-nos no direito de alterar esta ficha de produto, em tudo o que nela figura, sem aviso prévio.