Referência comercial: GFO41IXN Inox

Código EAN: 8052745128824

CARACTERÍSTICAS BASE

Forno elétrico
Interior em esmalte titânio
Arrefecimento tangencial
4 funções
- Cozinhado tradicional (resistência superior e inferior)
- Calor inferior
- Calor superior
- Grill

Conta minutos
Porta em vidro (interior totalmente plana)
Cavidade com guias laterais moldadas
5 níveis de prateleira
1 grelha
1 tabuleiro
Volume útil de 65lts
Porta fria com vidro triplo, amovível para fácil limpeza
Classe de eficiência energética A

A

DIMENSÕES

Artigo (AxLxP): 600x560x550mm
Encastre (AxLxP): 590x597x543mm
Embalagem (AxLxP): 700x640x640mm
Peso líquido/bruto: 36/39kg

Embalagem 100% reciclável

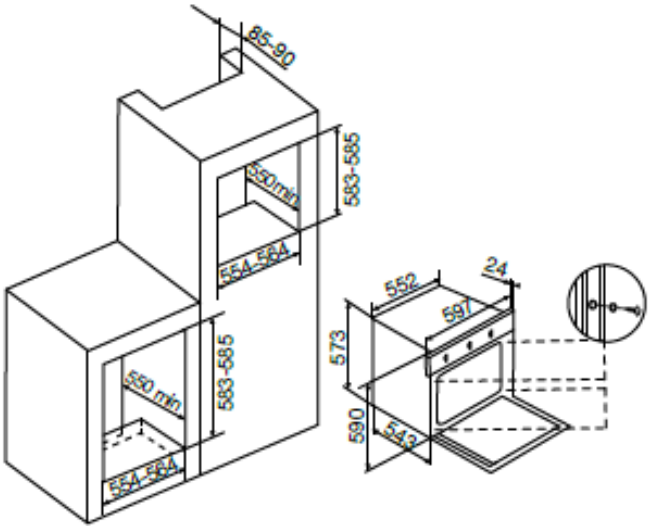

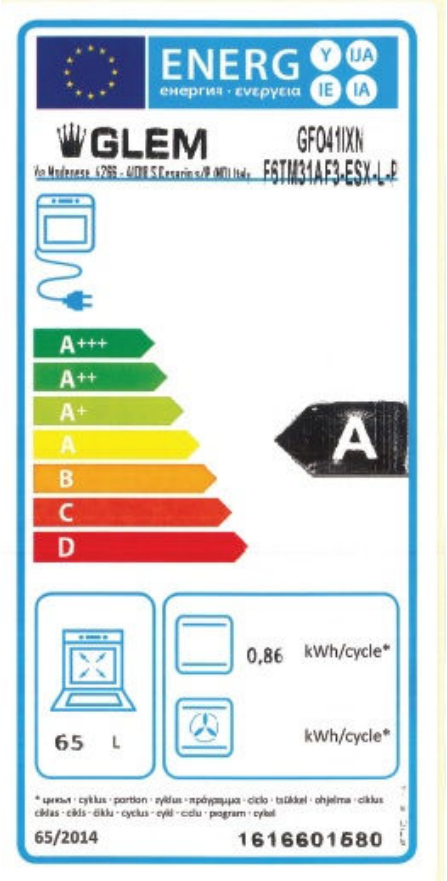

Reservamo-nos no direito de alterar esta ficha de produto, em tudo o que nela figura, sem aviso prévio.