Referência comercial: GFO52IXN Inox

Código EAN: 8052745128817

CARACTERÍSTICAS BASE

Forno elétrico multifunções
Interior em esmalte Titânio
Arrefecimento tangencial
5 funções
- cozinhado tradicional
 - calor tradicional ventilado
 - grill
 - grill ventilado
 - calor inferior ventilado
Programador final de cozinhado
Pega inox
Porta em vidro totalmente plana no interior
Cavidade com guias laterais moldadas
1 grelha
1 tabuleiro
Volume útil de 60lts
Porta com vidro triplo, amovível para fácil limpeza
Classe de eficiência energética A

A

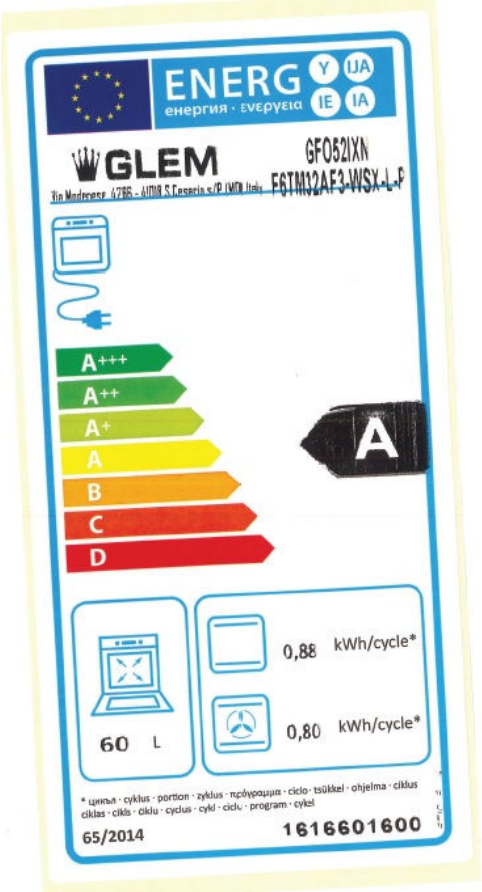

DIMENSÕES

Artigo (AxLxP): 590x597x543mm
Encastre (AxLxP): 575x560x560mm
Embalagem (AxLxP): 700x640x640mm
Peso líquido/bruto: 36/39kg

Embalagem 100% reciclável

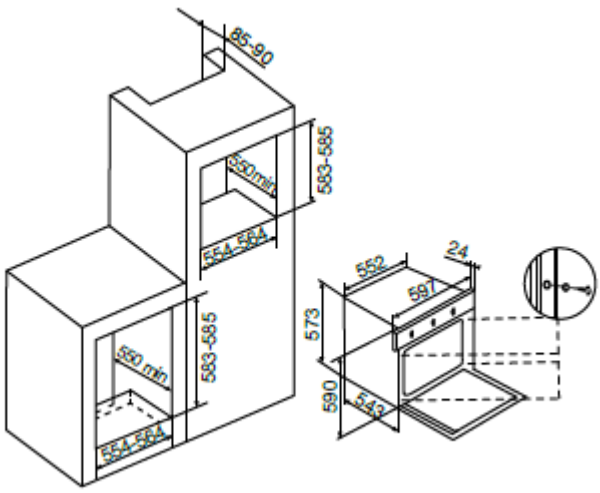

Reservamo-nos no direito de alterar esta ficha de produto, em tudo o que nela figura, sem aviso prévio.