Placa a gás GTL64GIX

Referência comercial: GTL64GIX Inox

Código EAN: 8054187278358

CARACTERÍSTICAS BASE

Placa a gás

60cm

Comandos laterais

4 queimadores a gás

- frontal esquerdo: rápido 3000W
- posterior esquerdo: semi-rápido 1750W
- frontal direito: auxiliar 1000W
- posterior direito: semi-rápido 1750W

Acendimento automático

Válvula de segurança

Grelhas de esmalte mate

DIMENSÕES

Artigo (AxLxP): 30x585x500mm

Encastre (AxLxP): 30x560x480mm

Embalagem (AxLxP): 138x636x564mm

Peso líquido/bruto: 9/10kg

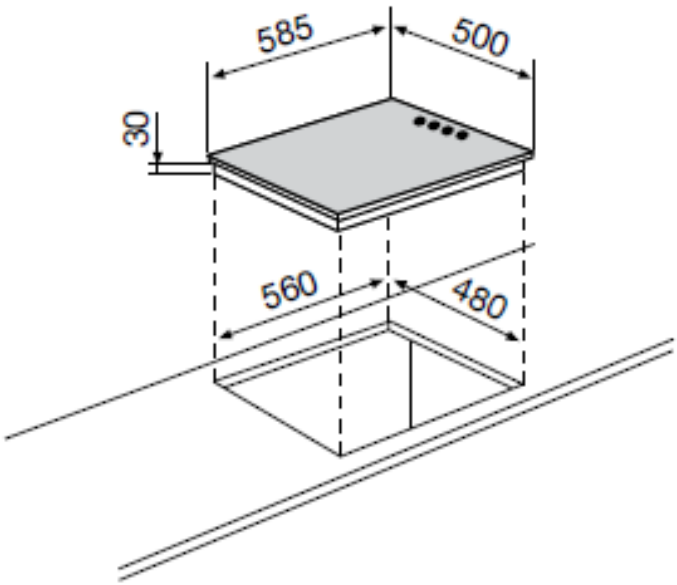

Reservamo-nos no direito de alterar esta ficha de produto, em tudo o que nela figura, sem aviso prévio.