Referência comercial: GHT6200IXN Inox (frontal) Código EAN: 8054383964697

CARACTERÍSTICAS BASE

Exaustor telescópico
Frontal inox, corpo cinza
60cm
2 motores
Capacidade de extracção de 483 m3/h
Comandos escondidos
Filtros de alumínio laváveis
3 velocidades
Iluminação de 2 x 3w LED
Nível sonoro máximo de 68dB(A)
Válvula anti-retorno
Barra de compensação

DADOS TÉCNICOS

Potência máxima absorvida: 256W
Potência dos motores: 2 x 125W
Comprimento do cabo eléctrico: 100cm

DIMENSÕES

Artigo (AxLxP): 174x599x303/422mm
Embalagem (AxLxP): 240x650x380mm
Peso líquido/bruto: 7,70/8,70 kg

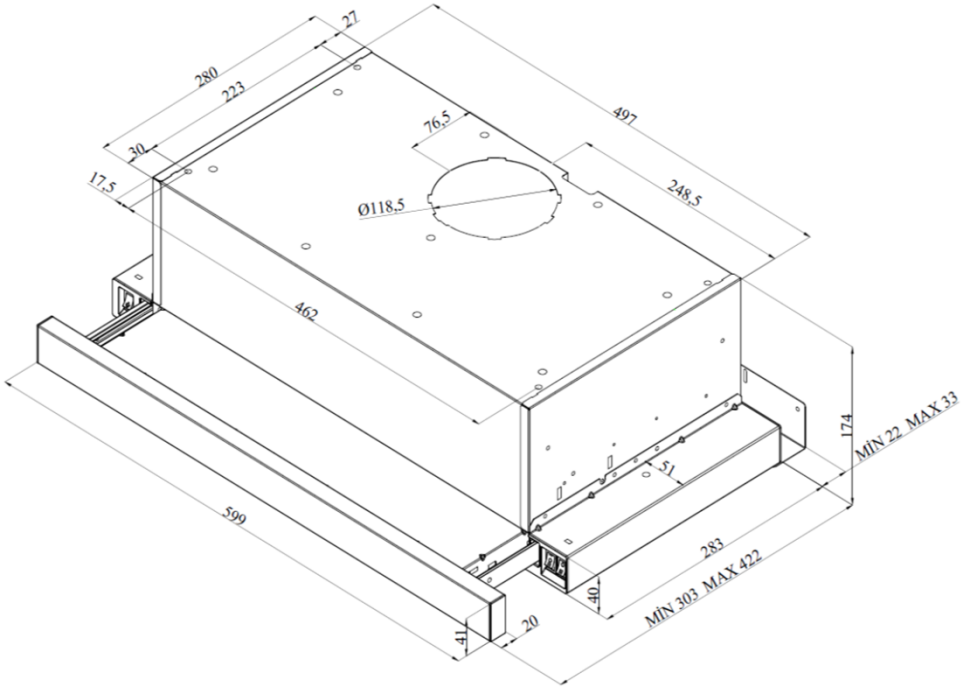

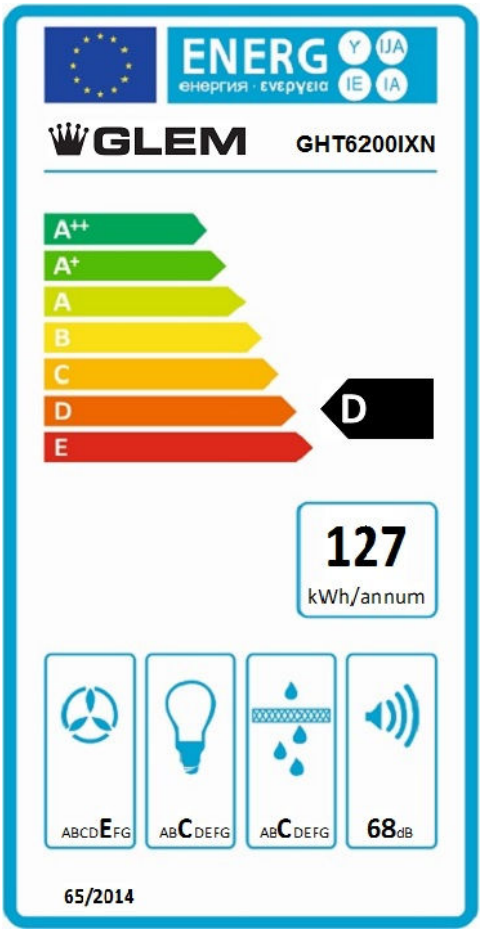

Reservamo-nos no direito de alterar esta ficha de produto, em tudo o que nela figura, sem aviso prévio.