Placa a gás GT955GIX

Referência comercial: GT955GIX Inox

Código EAN: 8054187278341

CARACTERÍSTICAS BASE

Placa a gás

90cm

5 queimadores a gás

- frontal esquerdo: auxiliar 1000W
- posterior esquerdo: rápido 3000W
- central: tripla coroa 3800W
- frontal direito: semi-rápido 1750W
- posterior direito: semi-rápido 1750W

Potência gás total: 11.300W

Acendimento automático

Válvula de segurança

Grelhas de esmalte mate

DIMENSÕES

Artigo (AxLxP): 30x860x500mm

Encastre (AxLxP): 30x830x480mm

Embalagem (AxLxP): 138x911x564mm

Peso líquido/bruto: 15/16kg

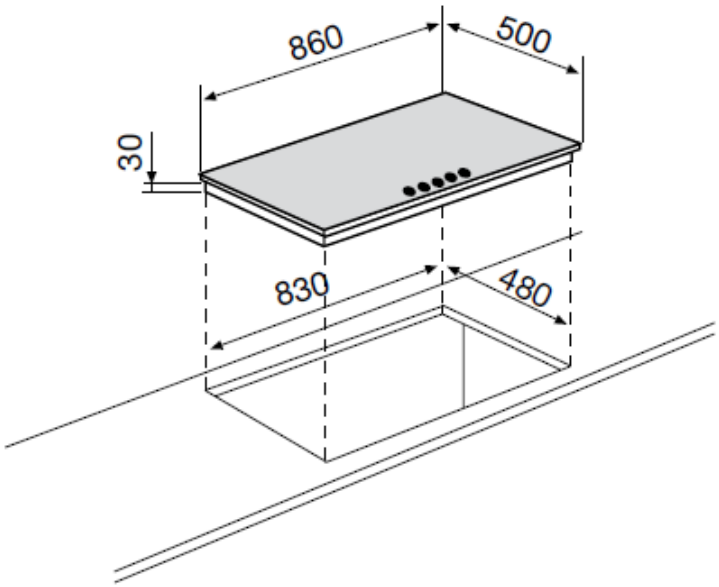

Reservamo-nos no direito de alterar esta ficha de produto, em tudo o que nela figura, sem aviso prévio.